MODE D'EMPLOI

CAMÉRA ENDOSCOPIQUE

PCE-VE 270

FRANÇAIS

Les modes d'emploi sont disponibles en plusieurs langues (allemand, anglais, espagnol, français, italien, etc.). Vous pouvez les télécharger depuis notre site internet :
www.pce-instruments.com

Dernière modification : 5 Janvier 2021, v1.0

SOMMAIRE

1 CONSIGNES DE SECURITE **5**

2 SPECIFICATIONS **6**

2.1 SPECIFICATIONS TECHNIQUES 6

2.2 CONTENU DE LIVRAISON 7

2.3 ACCESSOIRES OPTIONNELS 7

3 DESCRIPTION DE L'APPAREIL **8**

3.1 DISPOSITIF 8

4 PRÉPARATION **9**

5 UTILISATION **10**

5.1 ALLUMAGE 10

5.2 CONFIGURATION 10

5.3 CONFIGURATION DE L'IMAGE 11

5.4 IMAGE / VIDEO 12

5.5 REGLAGE DE LA CAMERA 12

6 SORTIES **13**

6.1 USB 13

6.2 HDMI 13

7 RESOLUTION DE PROBLEMES **14**

8 RECYCLAGE **15**

FRANÇAIS

1 CONSIGNES DE SECURITE

Veuillez lire ce mode d'emploi attentivement et dans son intégralité, avant d'utiliser l'appareil pour la première fois. Cet appareil ne doit être utilisé que par un personnel qualifié. Les dommages causés par le non-respect des mises en garde des instructions d'utilisation seront exclus de toute responsabilité.

- Cet appareil ne doit être utilisé que de la façon décrite dans ce mode d'emploi. Dans le cas contraire, des situations dangereuses pourraient se produire.
- N'utilisez cet appareil que si les conditions ambiantes (température, humidité, etc.) respectent les valeurs limites indiquées dans les spécifications. N'exposez pas l'appareil à des températures extrêmes, à une exposition directe au soleil, à une humidité ambiante extrême ou ne le placez pas dans des zones humides.
- N'exposez pas l'appareil à des chocs ou à des vibrations fortes.
- Seul le personnel qualifié de PCE Instruments à l'autorisation d'ouvrir le boîtier de cet appareil.
- N'utilisez jamais cet appareil avec les mains humides ou mouillées.
- N'effectuez aucune modification technique dans l'appareil.
- Cet appareil ne doit être nettoyé qu'avec un chiffon humide. N'utilisez pas de produits de nettoyage abrasifs ni à base de dissolvants ; uniquement des nettoyants au pH neutre.
- L'appareil ne doit être utilisé qu'avec les accessoires ou les pièces de rechange équivalentes proposés par PCE Instruments.
- Avant chaque utilisation, vérifiez que le boîtier de l'appareil ne présente aucun dommage visible. Si tel était le cas, n'utilisez pas l'appareil.
- N'utilisez pas l'appareil dans des atmosphères explosives.
- La plage de mesure indiquée dans les spécifications ne doit jamais être dépassée.
- Le non-respect des indications de sécurité peut provoquer des lésions à l'utilisateur et des dommages à l'appareil.
- L'endoscope a été conçu pour un usage industriel et ne doit pas être utilisé à des fins médicales

Nous n'assumons aucune responsabilité quant aux erreurs d'impression ou de contenu de ce manuel. Vous trouverez nos conditions de garantie dans nos *Conditions générales de vente*.

2 SPECIFICATIONS

2.1 SPECIFICATIONS TECHNIQUES

Appareil	
Écran	IPS LCD de 5", 854 x 480 pixels
Compensation de forte lumière (HLC)	Oui, s'applique lors de la visualisation d'une surface réfléchissante
Compensation de contre-jour (BLC)	Oui, s'applique lors de la visualisation d'un objet éloignée
Rotation image	Miroir et rotation à 180º
Zoom	x1 / x2 / x4 / x8
Geler l'image de l'écran	Oui
Langage du menu	Allemand / Anglais / Chinois / Coréen / Espagnol / Français / Japonais / Portugais / Russe
Image	JPEG, 400 x 400 pixels
Vidéo	MP4, 400 x 400 pixels
Sorties	USB 2 Micro / HDMI
Mémoire	Carte micro SD (max. 32 GB)
Alimentation	Batterie Li-Ion de 3,7 V / 5200 mAh
Autonomie	6 heures
Charge	Via interface USB
Adaptateur secteur	Input 100 ... 240 V AC / 0,6 A Output 5 V DC / 2 A (USB)
Dimensions	200 x 130 x 58 mm
Poids	600 g

Sondes endoscopiques			
Article	**PCE-VE 270HR**	**PCE-VE 270SV**	**PCE-VE 270HRS**
Sonde endoscopique incluse	PCE-VE 270HR-PROBE	PCE-VE 270HR-SV-PROBE	PCE-VE 270HR-2,1-PROBE
Diamètre	2,8 mm	3 mm	2,1 mm
Longueur	2 m	2 m	1 m
Numéro de LED	4	2	4
Angle de vision	Frontal 0º	Latéral 90º	Frontal 0º
Champ de vision	120º	120º	120º
Distance de vision	5 ... 50 mm		
Capteur d'image	1/18" CMOS	1/18" CMOS	1/18" CMOS
Résolution capteur d'image	400 x 400 pixels	400 x 400 pixels	400 x 400 pixels
HLC / BLC	Oui	Oui	Oui
Classe de protection	IP67	IP67	IP67
Température opérationnelle	-10 ... +50 ºC	-10 ... +50 ºC	-10 ... +50 ºC

2.2 CONTENU DE LIVRAISON

1 x Caméra endoscopique
1 x Sonde endoscopique
1 x Pied d'appui pour l'écran
1 x Câble HDMI
1 x Câble micro USB
1 x Adaptateur secteur
1 x Malette de transport
1 x Mode d'emploi

2.3 ACCESSOIRES OPTIONNELS

PCE-VE 270HR-PROBE	Sonde endoscopique de 2 m avec un diamètre de 2,8 mm, caméra frontal 0º
PCE-VE 270HR-SV-PROBE	Sonde endoscopique de 2 m avec un diamètre de 3 mm, caméra latérale 90º
PCE-VE 270HR-2,1-PROBE	Sonde endoscopique de 1 m avec un diamètre de 2,1 mm, caméra frontal 0º

3 DESCRIPTION DE L'APPAREIL

3.1 DISPOSITIF

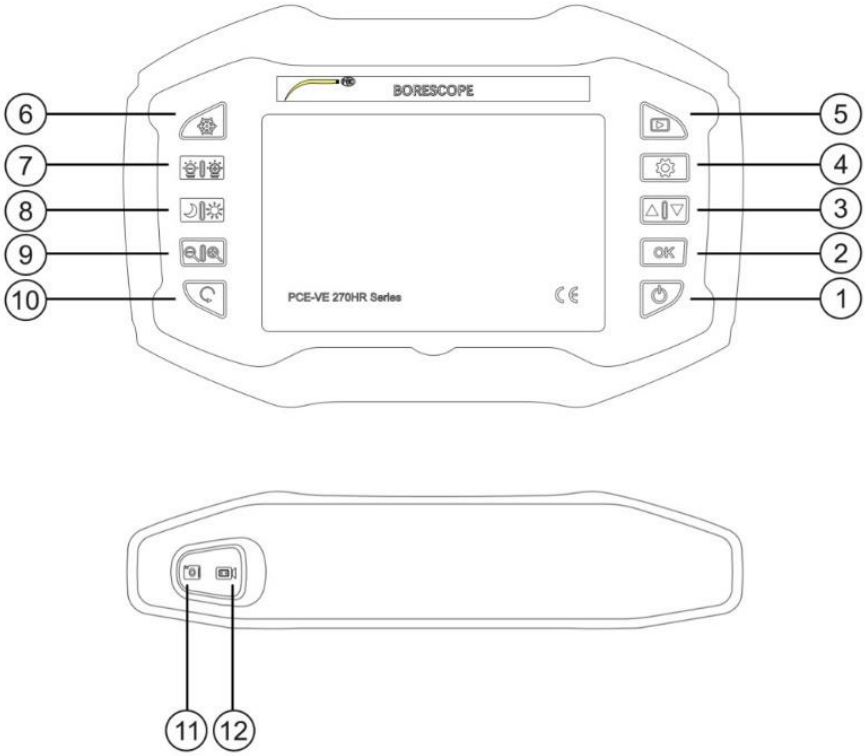

1	Touche ON/OFF	7	Luminosité des LED
2	Touche OK	8	Compensation / suppression du rétroéclairage
3	Touches ▲▼	9	Zoom
4	Touche Menu	10	Rotation de l'image
5	Touche Mémoire	11	Capture d'une image
6	Figer l'image sur l'écran	12	Capture d'une vidéo

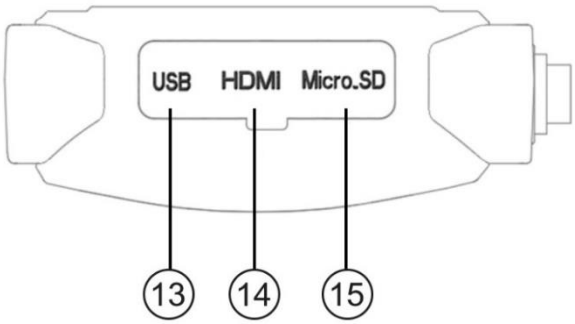

13	Connexion USB	15	Fente pour carte micro SD
14	Connexion HDMI		

FRANÇAIS

4 PRÉPARATION

- Chargez complètement l'unité de base avec l'adaptateur réseau et le câble USB.
- Insérez la carte SD dans la fente correspondante (si elle n'est pas déjà insérée). Pour cela, faites glisser vers l'arrière la protection en caoutchouc du côté droit de l'unité et ouvrez le cache.
- Insérez la sonde endoscopique dans le connecteur situé en haut de l'unité de base (elle ne s'engage que dans une position). Bloquez la sonde endoscopique à l'aide de l'écrou de raccordement.
- Allumez le dispositif et, comme décrit au point 5 « Fonctionnement », configurez, selon vos besoins, les paramètres de langue, heure, date, ... dans le menu.

5 UTILISATION

5.1 ALLUMAGE

- Allumer : Maintenez la touche ① « On/Off » enfoncée pendant 3 secondes.
- Éteindre : Maintenez la touche ① « On/Off » enfoncée pendant 3 secondes.

5.2 CONFIGURATION

Appuyez sur la touche ④ pour entrer dans le menu de configuration.

5.2.1 LANGAGE DU MENU (LANGUAGE)

- Utilisez les touches de flèche ③ pour sélectionner l'option « Language ».
- Confirmez votre choix avec la touche ② « OK ».
- Utilisez les touches de flèche ③ pour sélectionner la langue souhaitée.
- Confirmez votre choix avec la touche ② « OK ».
- Appuyez sur la touche ④ du menu de configuration pour sortir du mode de configuration.

5.2.2 DATE/HEURE (DATE & TIME)

- Utilisez les touches de flèche ③ pour sélectionner l'option « Date & Time » (date / heure).
- Confirmez votre choix avec la touche ② « OK ».
- Utilisez les touches de flèche ③ pour sélectionner l'année, le mois et le jour actuels, dans l'ordre indiqué.
- Confirmez votre choix avec la touche ④ « Settings » (Configuration).
- Utilisez les touches de flèche ③ pour sélectionner l'heure et les minutes actuelles, dans l'ordre indiqué.
- Confirmez votre choix avec la touche ④ « Settings » (Configuration).
- Utilisez les touches de flèche ③ pour sélectionner le format de date souhaité.
- Confirmez votre choix avec la touche ④ « Settings » (Configuration).
- Confirmez votre choix avec la touche ② « OK ».
- Appuyez sur la touche ④ du menu de configuration pour sortir.

5.2.3 ARRET AUTOMATIQUE (POWER SAVE)

La fonction d'arrêt automatique éteindra l'unité après un temps d'inactivité (sans appuyer sur aucune touche).

- Utilisez les touches de flèche ③ pour sélectionner l'option « Power Save » (Arrêt automatique).
- Confirmez votre choix avec la touche ② « OK »
- Utilisez les touches de flèche ③ pour sélectionner l'arrêt automatique.
- Confirmez votre choix avec la touche ② « OK ».

5.2.4 VISUALISATION DE LA DATE ET L'HEURE (DATE STAMP)

La fonction « Date Stamp » affichera la date et l'heure sur les images.

- Utilisez les touches de flèche ③ pour sélectionner l'option « Date Stamp ».
- Confirmez votre choix avec la touche ② « OK ».
- Utilisez les touches de flèche ③ pour sélectionner le format souhaité ou pour désactiver la fonction.
- Confirmez votre choix avec la touche ② « OK ».
- Appuyez sur la touche ④ du menu de configuration pour sortir.

5.2.5 FORMATAGE (FORMAT)

Avec la fonction « Format », vous pouvez formater la carte SD du dispositif.

- Utilisez les touches de flèche ③ pour sélectionner l'option « Format ».
- Confirmez votre choix avec la touche ② « OK ».
- Utilisez les touches de flèche ③ pour sélectionner « Yes » (formater la carte SD) ou « No » (ne pas formater).
- Confirmez votre choix avec la touche ② « OK ».
- Appuyez sur la touche ④ du menu de configuration pour sortir.

5.2.6 REINITIALISATION (RESET ALL)

La fonction « Reset All » permet de restaurer les paramètres d'usine du dispositif.

- Utilisez les touches de flèche ③ pour sélectionner l'option « Reset All ».
- Confirmez votre choix avec la touche ② « OK ».
- Utilisez les touches de flèche ③ pour sélectionner l'option « Yes » (Oui) ou « No » (Non).
- Confirmez votre choix avec la touche ② « OK ».
- Appuyez sur la touche ④ du menu de configuration pour sortir.

5.2.7 INFORMATION (ABOUT)

Avec cette fonction, vous pouvez accéder aux informations sur le dispositif.

5.2.8 ACTUALISATION DU FIRMWARE (FW UPDATE)

Avec la fonction „FW Update", vous pouvez installer le nouveau Firmware si nécessaire.

- Cela peut être nécessaire en cas de mauvais fonctionnement ne pouvant pas être réglé avec la réinitialisation de l'appareil. Pour actualiser le Firmware, insérez une carte SD avec le fichier correspondant.
- Utilisez les touches de flèche ③ pour sélectionner l'option « FW Update ».
- Confirmez votre choix avec la touche ② „OK".
- Utilisez les touches de flèche ③ pour sélectionner l'option « Yes » (Oui) ou « No » (Non).
- Confirmez votre choix avec la touche ② « OK ».
- Appuyez sur la touche ④ du menu de configuration pour sortir.

5.3 CONFIGURATION DE L'IMAGE

5.3.1 REGLAGE DE LA COULEUR

- Utilisez les touches de flèche ③ pour vous déplacer jusqu'à l'icône situé sur le bord droit de l'écran.
- Avec la touche ② « OK », vous pouvez choisir entre les modes de couleur, noir et blanc ou négatif. Le réglage s'applique aux enregistrements d'images et de vidéos.

5.3.2 ECRAN NORMALE / ECRAN PANORAMIQUE

- Utilisez les touches de flèche ③ pour vous déplacer jusqu'à l'icône / situé sur le bord droit de l'écran.
- Appuyez sur la touche ② « OK » pour passer de l'image normale au mode d'écran panoramique.
- Le réglage de l'écran panoramique ne fonctionne pas pour les enregistrements d'image et de vidéo.

5.3.3 QUADRILLAGE

- Utilisez les touches de flèche ③ pour vous déplacer jusqu'à l'icône ▦ situé sur le bord droit de l'écran.
- Avec la touche ② « OK », vous pouvez choisir entre les modes avec ou sans grille, avec 3 dimensions de grille (2 x 4, 8 x 4, 16 x 8).
- Le réglage de grille ne fonctionne pas pour les enregistrements d'image et de vidéo.

5.3.4 BALANCE DES BLANCS

- Utilisez les touches de flèche ③ pour vous déplacer jusqu'à l'icône WB AUTO situé sur le bord droit de l'écran.
- Avec la touche ② « OK », vous pouvez choisir entre les modes avec ou sans balance des blancs automatique. Le réglage s'applique aux enregistrements d'images et de vidéos.

5.4 IMAGE / VIDEO

5.4.1 IMAGE

Pour enregistrer une image, appuyez sur la touche ⑪. Les images sont sauvegardées dans la carte mémoire en format JPEG.

5.4.2 VIDEO

Pour enregistrer une vidéo, appuyez sur la touche ⑫. La durée d'enregistrement s'affiche à gauche de l'écran. Pendant l'enregistrement, vous pouvez utiliser la touche ⑥ « Freeze » (Figer l'écran) pour choisir entre les modes de couleur, noir et blanc ou négatif. Pour arrêter l'enregistrement, appuyez à nouveau sur la touche ⑫. Les vidéos sont sauvegardées dans la carte mémoire en format MP4.

5.5 REGLAGE DE LA CAMERA

L'état des réglages respectifs s'affiche sur le bord gauche de l'écran.

5.5.1 FIGER L'IMAGE

Appuyez sur la touche ⑥ « Freeze » (Figer), pour figer l'image. Appuyez à nouveau sur la touche pour la désactiver.

5.5.2 ÉCLAIRAGE DES LED

Les LED de la caméra peuvent s'ajuster aux conditions d'éclairage sur 5 niveaux de luminosité avec la touche ⑦ « Brightness » (luminosité).

5.5.3 COMPENSATION DU RETROECLAIRAGE / SUPPRESSION DU RETROECLAIRAGE

La compensation/suppression du rétroéclairage peut s'ajuster aux conditions, avec la touche ⑧ « Backlight compensation / background light suppression ».

5.5.4 ZOOM

Le zoom numérique peut être défini sur 4 niveaux, avec la touche ⑨ « Zoom » : 1x, 2x, 4x et 8x.

5.5.5 IMAGE RÉFLÉCHIE / PIVOTÉE

Avec la touche ⑩ « Image mirroring / rotation » (Image réfléchie / pivotée), vous pouvez réfléchir et / ou faire pivoter l'image.

6 SORTIES

6.1 USB

La sortie USB ⑬ sert à transférer les données sauvegardées de la carte SD au PC. Il n'est pas possible de refléter l'image dans un PC. En outre, le port USB est nécessaire pour charger la batterie.

6.2 HDMI

Des dispositifs d'image externe peuvent être connectés via la sortie HDMI ⑭. Lorsque le câble HDMI se connecte, l'écran du PCE-VE 270 s'éteint. Seul le contenu de l'écran est transféré au dispositif externe.

7 RESOLUTION DE PROBLEMES

Erreur	Cause	Résolution
L'écran reste noir après la mise en route	Batterie vide ou en mode sécurité	Connectez l'adaptateur réseau et chargez la batterie
Il n'y a pas d'image, uniquement les icônes d'état sur l'écran	Câble de la caméra mal connecté ou défectueux	Reconnectez ou remplacez le câble de la caméra
L'enregistrement d'images et de vidéos n'est pas possible	Il n'y a pas de carte SD ou elle est incorrecte	Insérez ou remplacez la carte SD
Le message « Veuillez, formater la carte SD » apparaît	La carte SD n'est pas formatée, est incorrecte ou n'est pas compatible	Formatez ou remplacez la carte SD
Dispositif bloqué	Signal vidéo interrompu	Réinitialisez : Maintenez la touche On / Off enfoncée pendant 8 secondes et rallumez le dispositif.

8 RECYCLAGE

Du fait de leurs contenus toxiques, les piles ne doivent pas être jetées dans les ordures ménagères. Elles doivent être amenées à des lieux aptes pour leur recyclage.

Pour pouvoir respecter l'ADEME (retour et élimination des résidus d'appareils électriques et électroniques) nous retirons tous nos appareils. Ils seront recyclés par nous-même ou seront éliminés selon la loi par une société de recyclage.

Vous pouvez l'envoyer à :

PCE Instruments France EURL
2, rue Georges Kuhnmunch
67250 Soultz-sous-Forêts
France

IDU DEEE : FR299131_05FKMW

Si vous avez des questions, veuillez contacter PCE Instruments.

Tous les produits de marque PCE sont certifiés CE et RoH.

FRANÇAIS

Your Partner for
Measurement, Control & Weighing Technology

DECLARATION OF CONFORMITY

PCE Deutschland GmbH
Im Langel 26
59872 Meschede
Tel: +49 (0) 2903 / 976 99 0
Fax: +49 (0) 2903 / 976 99 29
E-Mail: info@pce-instruments.com
Internet: http://www.pce-instruments.com

EC- Konformitätserklärung
EC- Dichiarazione di conformitá
EC- Déclaration de conformité
EC- Conformiteit-verklaring
EC- Declaração de conformidade
EC- Prohlášení o shode
EC- Declaración de conformidad
EC- Declaration of conformity
EC- Uygunluk Beyanı
EC- Заявление о соответствии
EC- Deklaracja zgodności

D	Konformitätserklärung	Wir erklären hiermit, dass das Produkt, auf das sich diese Erklärung bezieht, mit den nachstehenden Normen übereinstimmt.
E	Declaración de conformidad	Manifestamos en la presente que el producto al que se refiere esta declaración está de acuerdo con las normas siguientes.
I	Dichiarazione di conformitá	Dichiariamo con ciò che il prodotto al quale la presente dichiarazione si riferi-sce è conforme alle norme di seguito citate.
GB	Declaration of conformity	We hereby declare that the product to which this declaration refers conforms with the following standards.
F	Déclaration de conformité	Nous déclarons avec cela responsabilité que le produit, auquel se rapporte la présente déclaration, est conforme aux normes citées ci-après.
TR	Uygunluk Beyanı	Bu bildirime bağlı ürünün aşağıdaki standartlara uygun olduğunu beyan ederiz.
NL	Conformiteit-verklaring	Wij verklaren hiermede dat het product, waarop deze verklaring betrekking heeft, met de hierna vermelde normen overeenstemt.
RUS	Заявление о соответствии	Мы заявляем, что продукт, к которому относится данная декларация, соответствует перечисленным ниже нормам.
P	Declaração de conformidade	Declaramos por meio da presente que o produto no qual se refere esta declaração, corresponde às normas seguintes.
PL	Deklaracja zgodności	Niniejszym oświadczamy, że produkt, którego niniejsze oświadczenie dotyczy, jest zgodny z poniższymi normami.
CZ	Prohlášení o shode	Tímto prohlašujeme, že výrobek, kterého se toto prohlášení týká, je v souladu s níže uvedenými normami.

Industrial Endoscope: PCE-VE 270 Serie

Mark applied	EU Directive	Standards
CE	2014/30/EU 2014/35/EU	EN 61000-6-4:2007+A1:2011, EN 61000-3,2:2014, EN 61000-3-3:2013, EN 61000-6-2:2015 EN 62368-1:2014+A11:2017

Meschede, 05.11.2020

Place and Date

PCE Deutschland GmbH
Im Langel 26
59872 Meschede - Deutschland
www. pce-instruments.com
+49 2903 976 99 0 - info@pce-instruments.com

Patrick Philipp (Manager)

PCE INSTRUMENTS CONTACT INFORMATION

Allemagne
PCE Deutschland GmbH
Im Langel 26
D-59872 Meschede
Allemagne
Tél. : +49 (0) 2903 976 99 0
Fax : +49 (0) 2903 976 99 29
info@pce-instruments.com
www.pce-instruments.com/deutsch

Danemark
PCE Instruments Denmark ApS
Birk Centerpark 40
7400 Herning
Danemark
Tél : +45 70 30 53 08

kontakt@pce-instruments.com
www.pce-instruments.com/dansk

Espagne
PCE Ibérica S.L.
Calle Mula, 8
02500 Tobarra (Albacete)
Espagne
Tél. : +34 967 543 548
Fax : +34 967 543 542
info@pce-iberica.es
www.pce-instruments.com/espanol

États-Unis
PCE Americas Inc.
1201 Jupiter Park Drive, Suite 8
Jupiter / Palm Beach
33458 FL
États-Unis
Tél. : +1 (561) 320-9162
Fax : +1 (561) 320-9176
info@pce-americas.com
www.pce-instruments.com/us

France
PCE Instruments France EURL
2, rue Georges Kuhnmunch
67250 Soultz-sous-Forêts
France

Tel. : +33 (0) 972 35 37 17
Fax : +33 (0) 972 35 37 18
info@pce-france.fr
www.pce-instruments.com/french

Italie
PCE Italia s.r.l.
Via Pesciatina 878 / B-Interno 6
55010 Loc. Gragnano
Capannori (Lucca)
Italie
Tel. : +39 0583 975 114
Fax : +39 0583 974 824
info@pce-italia.it
www.pce-instruments.com/italiano

Pays-Bas
PCE Brookhuis B.V.
Twentepoort West 17
7609 RD Almelo
Pays-Bas

Tel. : +31 (0)53 737 01 92

info@pcebenelux.nl
www.pce-instruments.com/dutch

Royaume-Uni
PCE Instruments UK Ltd
Trafford House
Chester Rd, Old Trafford
Manchester M32 0RS
Royaume-Uni
Tel. : +44 (0) 161 464 902 0
Fax : +44 (0) 161 464 902 9
info@pce-instruments.co.uk
www.pce-instruments.com/english

Turquie
PCE Teknik Cihazları Ltd.Şti.
Halkalı Merkez Mah.
Pehlivan Sok. No.6/C
34303 Küçükçekmece - İstanbul
Turquie
Tel. : +90 (0) 212 471 11 47
Fax : +90 (0) 212 705 53 93
info@pce-cihazlari.com.tr
www.pce-instruments.com/turkish

Les modes d'emploi sont disponibles en plusieurs langues (allemand, anglais, espagnol, français, italien, etc.). Vous pouvez les télécharger depuis notre site internet :
www.pce-instruments.com

Les spécifications peuvent être modifiées sans préavis.