MANUALE DI ISTRUZIONI

TERMOCAMERA

PCE-TC 38

ITALIANO

User manuals in various languages (français, italiano, español, português, nederlands, türk, polski) can be found via our product search on:
www.pce-instruments.com

ISTRUZIONI PER LA SICUREZZA

Prima di utilizzare il prodotto, accertarsi di aver letto e compreso le precauzioni di sicurezza descritte nel seguente testo, in modo da poterlo utilizzare correttamente.
Le precauzioni di sicurezza descritte nel seguente testo guidano l'utente a utilizzare il prodotto e i suoi accessori in modo corretto e sicuro per evitare danni e perdite all'utente, ad altre persone e al dispositivo.

Considerazioni

Osservare le seguenti indicazioni per non danneggiare il prodotto: **Non assemblare o smontare il prodotto senza autorizzazione.** Il prodotto è un tipo di apparecchiatura super precisa. Non cercare di smontare, assemblare o modificare alcuna parte del prodotto. La riparazione del prodotto deve essere effettuata da personale tecnico designato da Xintai Company.
Evitare di danneggiare la sonda del prodotto
Nota: non avvicinare il prodotto a una forte fonte di calore (come il ferro da stiro). In caso contrario, la sonda del prodotto potrebbe danneggiarsi.
Ronzio del prodotto
Quando il prodotto funziona, si sente un leggero rumore di scatto ogni diversi secondi. Si tratta di un fenomeno normale che riguarda l'acquisizione delle immagini da parte dell'obiettivo.

TITOLO

Avvertenze
L'avvertenza descrive le azioni che possono causare danni agli utenti. Osservare le seguenti operazioni per evitare scosse elettriche o lesioni personali.

Attenzione: Non puntare il puntatore laser sugli occhi di persone o animali.
animali. Il laser emesso dal puntatore laser può laser può danneggiare la vista.

» **Se l'involucro del prodotto è danneggiato non utilizzarlo continuamente**
In tal caso, contattare il rivenditore o il rappresentante PCE di zona

» **Se durante l'uso si notano fumo, scintille o odore di bruciato, interrompere immediatamente l'uso del prodotto**
In tal caso, occorre innanzitutto disattivare l'alimentazione del prodotto. Dopo la completa scomparsa del fumo e delle strano odore contattare il rivenditore o il rappresentante PCE di zona

» **Non modificare l'adattatore o il cavo dati**
In caso contrario, tale conversione può causare un cortocircuito o un incendio.

» **Non saldare la batteria senza autorizzazione.**
Tale operazione può danneggiare la batteria e provocare perdite ed esplosioni.

» **Evitare di danneggiare la batteria (ad esempio in caso di urti, cadute, ecc.).**
Tale condizione può danneggiare l'alloggiamento della batteria o causare perdite o esplosioni.

» **Scollegare l'adattatore dalla presa di corrente quando la ricarica non è in corso.**
L'adattatore può surriscaldarsi se viene collegato all'alimentazione per un lungo periodo di tempo. Ciò può provocare surriscaldamento, deformazione e incendio.

» **Assicurarsi che la spina dell'adattatore sia inserita nella presa specificata.**
La spina dell'adattatore può variare a seconda della regione. Assicurarsi che le specifiche dell'adattatore corrispondano a quelle degli apparecchi elettrici della propria regione. In caso contrario, potrebbero verificarsi surriscaldamento dell'apparecchio, scosse elettriche, incendi, perdite di sostanze chimiche all'interno della batteria, esplosioni e altre gravi conseguenze.

» **Se la spina dell'adattatore o il cavo sono danneggiati, interrompere immediatamente l'utilizzo.**
Sostituire la batteria solo quando la spina del caricabatterie è completamente inserita nella presa.

» **Ne pas toucher le fil électrique avec des mains mouillées.**
Se si tocca il cavo di alimentazione con le mani bagnate, vi è il rischio di scosse elettriche. Quando si estrae il cavo di alimentazione, tenere la testa del cavo di alimentazione correttamente per estrarre il cavo. Non estrarre il cavo elettrico direttamente. In caso contrario, il cavo elettrico potrebbe rompersi e causare scosse elettriche o incendi.

» **Il prodotto non deve essere immerso nell'acqua piovana.**
Se l'involucro entra in contatto con un liquido, asciugarlo immediatamente. Se l'acqua o qualsiasi altro liquido entra nel dispositivo, interrompere immediatamente l'alimentazione. L'uso continuato potrebbe danneggiare l'apparecchio.

» **Pulire la polvere sulla spina dell'adattatore e sul cavo dati.**
Se l'apparecchio è esposto a un ambiente polveroso per un lungo periodo di tempo, l'umidità si accumulerà intorno all'apparecchio. Ciò può provocare cortocircuiti e incendi.

» **Per caricare il prodotto, utilizzare l'adattatore originale dell'azienda.**
L'uso di accessori di alimentazione non originali può provocare il surriscaldamento dell'apparecchio, scosse elettriche, incendi, perdite di sostanze chimiche all'interno della batteria, esplosioni e altre gravi conseguenze.

» **Non utilizzare detergenti abrasivi, isopropanolo o solventi per pulire l'involucro dell'apparecchio.**
Ciò può danneggiare l'involucro dell'apparecchio.

» **La temperatura del prodotto può aumentare dopo una carica prolungata.**
Se si toccano i sensori con le mani, si avverte un calore rovente.

» **Problema causato dalla condensa.**
Non spostare il dispositivo da un ambiente con temperature elevate a un ambiente con temperature basse o da un ambiente con temperature basse a un ambiente con temperature elevate entro un breve periodo di tempo. Ciò può provocare la formazione di condensa all'interno del dispositivo e sul display. In tal caso, il dispositivo deve essere conservato in una scatola portatile o in un sacchetto di plastica. Prima dell'uso, riportarlo a temperatura ambiente e rimuoverlo. Se all'interno dell'apparecchio si è formata della condensa, spegnerlo immediatamente, altrimenti potrebbe danneggiarsi. L'apparecchio può essere messo in funzione solo quando la condensa è scomparsa.

» **Evitare di danneggiare il pWrodotto (ad es. urti, cadute, ecc.).**
Tale operazione può danneggiare l'apparecchio. Si prega di evitare tale operazione.

» **Stoccaggio a lungo termine e carico regolare.**
Il prodotto deve essere conservato in un ambiente fresco e asciutto se non viene utilizzato per un lungo periodo. Se il prodotto viene conservato a lungo, la batteria deve essere ricaricata regolarmente. In caso contrario, la batteria si esaurirà e la sua durata si ridurrà.

CONOSCENZA PRELIMINARE DELLA TERMOCAMERA AD INFRAROSSI

Da tempo, la tecnologia di imaging termico a infrarossi è diventata un mezzo importante per garantire la sicurezza industriale nei paesi industrializzati. Il campo di applicazione comprende la produzione di energia, la metallurgia, il petrolchimico, i macchinari, il carbone, il traffico, l'antincendio e la difesa nazionale, ecc. Non solo è in grado di eseguire il rilevamento in tempo reale ad alta tensione, alta corrente e alta velocità per eseguire il rilevamento in tempo reale per la produzione e lo strumento, ma non ha nemmeno bisogno di interrompere l'alimentazione, fermare la macchina o interrompere la produzione per trovare i potenziali problemi e prevenire il verificarsi di malfunzionamenti. La moderna tecnologia di rilevamento "senza contatto" è sicura, affidabile e veloce. Si tratta di una sorta di rivoluzione tecnica rispetto al tradizionale metodo di rilevamento a contatto.

La tecnologia di imaging termico a infrarossi è ampiamente utilizzata nei seguenti settori:

- Ricerca di fonti di incendio nascoste nella protezione antincendio
- Cercare e soccorrere persone in caso di incendio e comando antincendio
- Analizzare la posizione e la perdita di calore delle perdite nelle tubature e negli impianti di riscaldamento
- Determinare l'ubicazione del guasto al riscaldamento del treno operativo
- Monitoraggio notturno da parte del servizio di sicurezza

PANORAMICA

Questo prodotto è una termocamera a infrarossi che integra la misurazione della temperatura superficiale e un'immagine termica in tempo reale. Il termometro derivato tradizionale deve misurare ogni componente singolarmente, mentre con la termocamera a infrarossi questo non è necessario, con conseguente risparmio di tempo. I potenziali problemi possono essere visualizzati chiaramente sullo schermo a colori. Inoltre, il cursore di misurazione del punto centrale viene utilizzato per individuare rapidamente e con precisione la temperatura dell'oggetto da misurare. Le immagini termiche possono essere memorizzate su questo dispositivo; le immagini possono essere lette o salvate tramite USB.
Con un volume ridotto, il prodotto è facile da usare e ha una forte funzionalità. È la scelta ideale per l'energia elettrica, la produzione elettronica, l'ispezione industriale e altri settori.

Le seguenti funzioni principali aumentano la precisione e la facilità d'uso del prodotto:

- Il coefficiente di radiazione può essere regolato per aumentare la precisione della misurazione di oggetti con superfici semi-riflettenti.
- Il cursore di temperatura massima e minima può guidare l'utente verso le aree a temperatura più alta e più bassa sulle immagini termiche.
- La tavolozza dei colori selezionabile.

PULIZIA DEI PRODOTTI

Per pulire l'alloggiamento del dispositivo, utilizzare un panno umido o un sapone neutro. Non utilizzare detergenti abrasivi, isopropanolo o solventi per la pulizia. La lente e lo schermo devono essere puliti con detergenti per occhiali professionali.

MANUTENZIONE DELLE LENTI

Pulire accuratamente la lente a infrarossi:

- L'obiettivo è dotato di un sofisticato rivestimento antiriflesso.
- Non pulire con forza per evitare di danneggiare il rivestimento antiriflesso La tavolozza dei colori selezionabile.
- Utilizzare una soluzione detergente per la cura delle lenti, ad esempio detergenti per lenti a base di alcol disponibili in commercio, alcol e un panno privo di pelucchi o un tovagliolo di carta. Per rimuovere le particelle sciolte è possibile utilizzare serbatoi di aria compressa.

Pulire la lente:

- È possibile utilizzare il serbatoio di aria compressa o la pistola a ioni di azoto secco (se applicabile) per soffiare via le particelle sciolte sulla superficie del vetro.
- Immergere il panno privo di lanugine nell'alcol.
- Spremere l'alcol in eccesso nel panno o applicare leggermente il panno privo di lanugine su un panno asciutto.
- Strofinare la superficie della lente con movimenti circolari. Gettare quindi il panno.
- Se è necessario ripetere l'operazione di cui sopra, utilizzare un nuovo panno da immergere nella soluzione detergente e passare.

CARICA DELLA BATTERIA E DESCRIZIONE

Per la ricarica utilizzare il cavo dati USB:

- Il prodotto è dotato di batterie al litio 26650 ricaricabili integrate.
- Quando il livello della batteria è basso, viene visualizzato in alto a destra sullo schermo. Caricare la batteria in tempo tramite la porta micro USB.
- Scollegare il cavo USB dopo la ricarica completa.

Nota: se la batteria è completamente scarica, si verifica un malfunzionamento. Si consiglia di utilizzare la batteria se è sufficiente.

In modo che la batteria agli ioni di litio possa fornire prestazioni perfette:

- Non lasciare la batteria nel caricatore per più di 24 ore.
- Il dispositivo di termografia dovrebbe essere caricato per due ore almeno ogni tre mesi per prolungare il più possibile la durata della batteria.
- Non tentare di caricare la batteria in un ambiente estremamente freddo.

INDICE DI PRESTAZIONE

Modello	PCE-TC 38
Schermo	Display TFT da 5 pollici con visualizzazione completa
Infrarossi	384×288
Risoluzione LCD	640×480
Angolo di campo	28.4°×21.4°/13mm
Sensibilità termica	0.06°C
Frame rate delle immagini termiche	25Hz
Modalità di messa a fuoco	Manuale
Gamma di lunghezza d'onda	8-14 µm
Emissività	Regolabile da 0,01 ... 1,00
Tavolozza dei colori	Arcobaleno, rosso ossido di ferro, colore freddo, nero-bianco, bianco-nero
Campo di misura della temperatura	- 20°C ... 550°C (-4°F ... 1022°F)
Precisione di misura	Unter Null Grad:±3% Über Null:±2°C oder ±2%
Capacità di archiviazione	8G integrato (attualmente disponibile 6,6G)
Formato file	JPG
USB Micro	USB 2.0
Alimentazione	Batteria ricaricabile 26650 incorporata Rimovibile
Tempo di lavoro	3-4 Orario
Comando di impostazione	Unità, lingua, data, ora, informazioni
Impostazione della lingua	Inglese, cinese, italiano, tedesco
Tempo di spegnimento automatico	Selezionabile: 5 minuti/20 minuti/non spegnersi automaticamente
Dimensioni del prodotto	256mm×97.2mm×128.9mm
Peso del prodotto	635g
Temperatura di lavoro	0°C ... 45°C
Temperatura di conservazione	-20°C ... 60°C
Umidità relativa	< 85%RH

DESCRIZIONE DEL PRODOTTO

1. istruzioni per la strutturazione

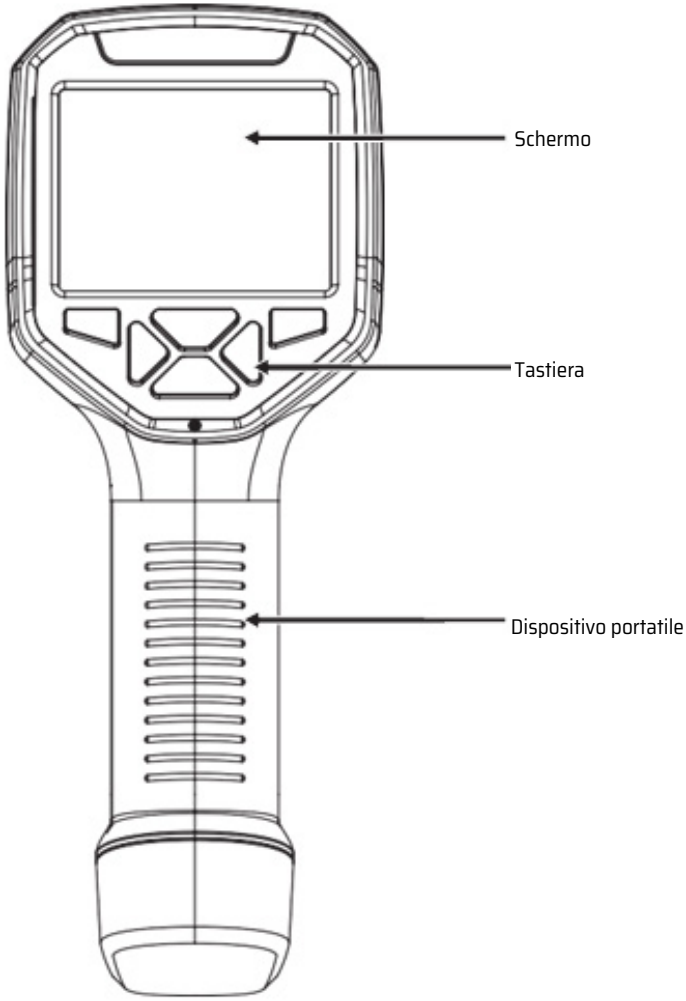

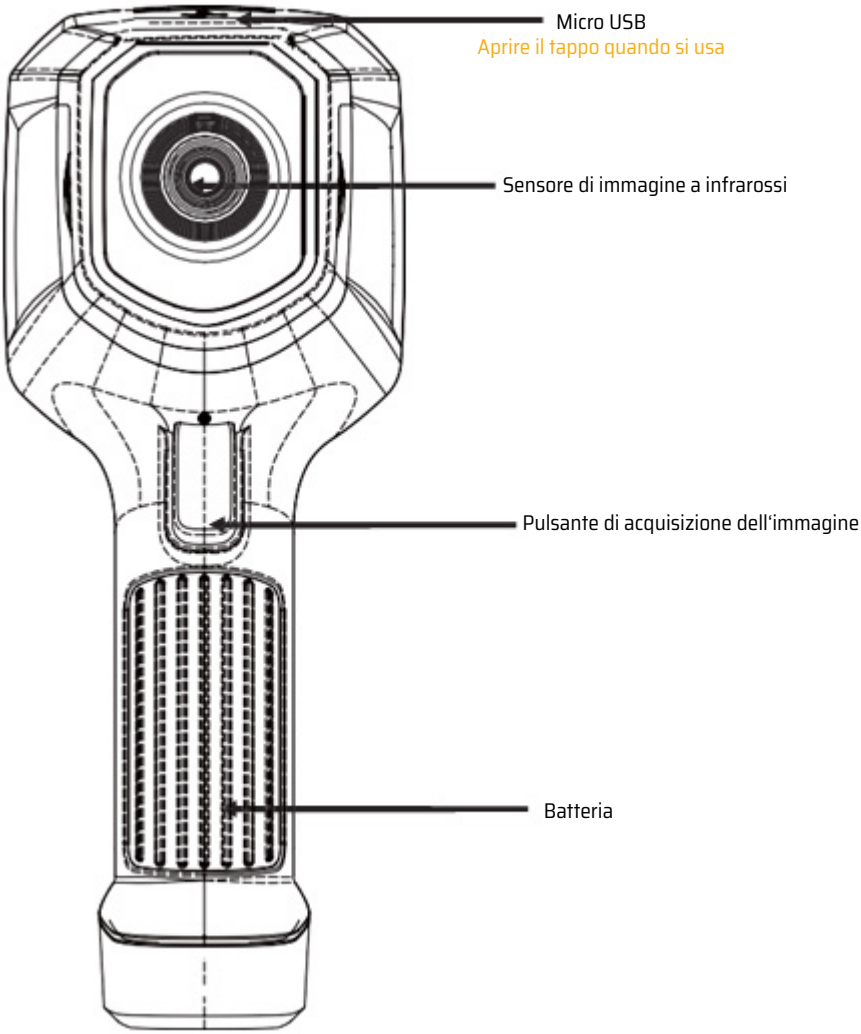
Micro USB
Aprire il tappo quando si usa
Sensore di immagine a infrarossi
Pulsante di acquisizione dell'immagine
Batteria

2. VISUALIZZAZIONE DESCRIZIONE

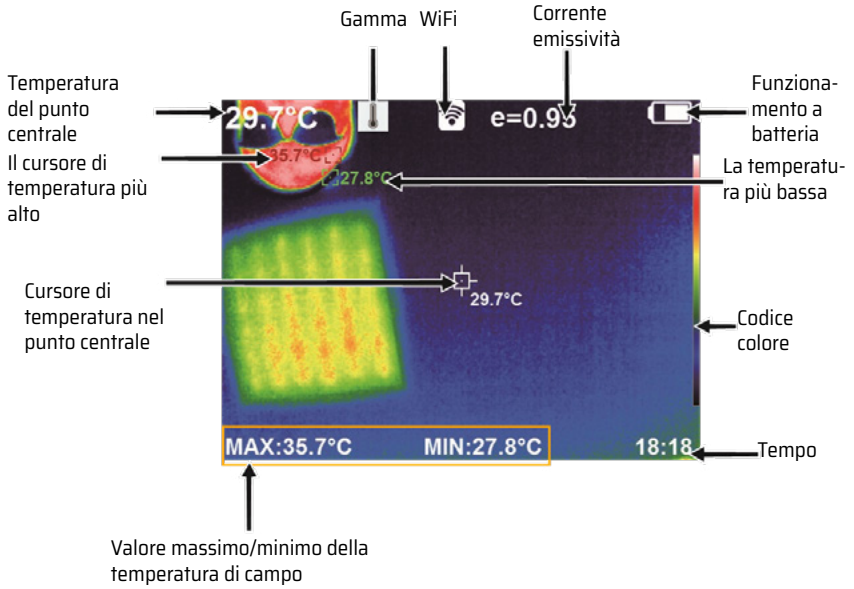

L'intervallo di misurazione della temperatura.

Codice colore: Utilizzato per identificare il colore che corrisponde alla temperatura relativa da bassa ad alta nell'intervallo della versione.

Cursore di temperatura al centro dello schermo: indica la posizione centrale nell'area dello schermo. l'area dello schermo. Il colore del cursore è visualizzato in bianco. Il valore della temperatura viene visualizzato nell'angolo superiore sinistro dello schermo.

Il cursore per la temperatura più alta: serve a visualizzare la posizione della temperatura più alta nell'area dello schermo.
nell'area dello schermo. Si sposta con il movimento della temperatura più alta.
temperatura più alta. Il cursore è visualizzato in rosso. Il valore della temperatura viene visualizzato nell'angolo inferiore sinistro dello schermo.

Il cursore per la temperatura più bassa: indica la posizione della temperatura più bassa nell'area dello schermo.
nell'area dello schermo. Si sposta con il movimento della temperatura più bassa.
temperatura più bassa. Il cursore è visualizzato in rosso. Il valore della temperatura viene visualizzato al centro dello schermo.
posizione centrale dello schermo.

3. TASTO DESCRIZIONE

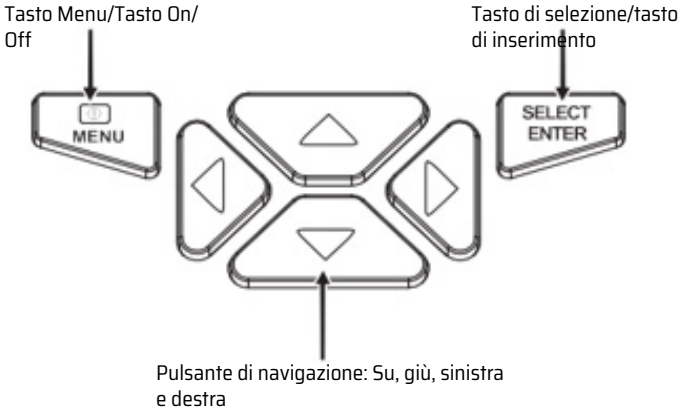

MESSA IN SERVIZIO INIZIALE

» Avvio/spegnimento del prodotto

Tenere premuto il pulsante " ⏻ / MENU" per più di 3 secondi per attivare o disattivare la funzione di imaging termico.

» Display LCD

Dopo l'accensione del dispositivo, lo schermo visualizza lo stato della termocamera.

Osservazione:

Potrebbe essere necessaria una regolazione dell'ora se si utilizza la fotocamera in ambienti con temperature ambientali molto variabili.

» Acquisizione dell'immagine

Premere il pulsante di acquisizione dell'immagine. Se l'immagine è stata scattata correttamente, sullo schermo appare la richiesta "Salvare la foto?". Selezionare "Sì" o "No" per cancellare l'immagine, premere il tasto" ◀ ' ▶ "per modificare la selezione e premere il tasto 'SELEZIONA/INVIO" per confermare.

» La funzione per nascondere la colonna della temperatura più alta/bassa nella parte inferiore della schermata

Durante il funzionamento, premere il pulsante " ▼ " dopo l'avvio normale e la colonna della temperatura più alta/bassa verrà visualizzata sullo schermo inferiore. È inoltre possibile nasconderla premendo il pulsante " ▲ ".

» Uscita immagine

Le immagini salvate dalla registrazione possono essere controllate ed emesse collegandosi a un computer tramite micro USB.

» Leggi le immagini

Aprire il coperchio di protezione USB. Utilizzare il cavo USB per collegare la porta USB al computer per leggere le immagini o salvarle sul computer.
I sistemi operativi supportati dalla verifica includono:
winxp, win7, win 8, win10, Apple-System.

Si consiglia di utilizzare il cavo USB collegato o un cavo USB di qualità superiore.

Osservazione:

Quando si collega a un computer, scollegare la linea dati dopo aver selezionato “Espulsione sicura del dispositivo” per evitare danni al file system e altri problemi. Se si verificano “Impossibile salvare” e altri problemi, è possibile cercare e riparare il disco rigido del computer.

» Conversione del campo di misura della temperatura

Premendo il pulsante “ ▲ ‘ per 2 secondi, l‘intervallo di misurazione della temperatura è -20°C-550°C e il simbolo ’ 🌡 ” viene visualizzato sull‘interfaccia.
Premendo il pulsante “ ▼ ‘ per 2 secondi, l‘intervallo di misurazione della temperatura è -20°C-120°C e sull‘interfaccia viene visualizzato il simbolo ’ 🌡 ”.
.

» Calibrazione manuale della temperatura

All‘accensione, ogni pressione prolungata del tasto “ ▲ ‘ (circa 3 secondi) aumenta la temperatura di 0,5°C; ogni pressione prolungata del tasto ’ ▼ ” diminuisce la temperatura di 0,5°C; l‘impostazione predefinita è 0°C.
Se si verifica una deviazione tra la temperatura misurata e quella effettiva, questa funzione può essere utilizzata per la calibrazione forzata.

INTRODUZIONE AL MENU

Premendo il lato sinistro del pulsante “ ⏻ /MENU”, appare la barra dei menu. I sottomenù sono “Immagini”, “Tavolozza dei colori”, “Emissività” e “Impostazioni”.1 Introduzione al sottomenù “Immagini”

1. introduzione al sottomenu “Immagine”

1.1 Visualizza immagine

Premere il pulsante “ ⏻ / MENU” per richiamare il menu principale e selezionare “ 🖼 ” (Immagini) nel menu principale.

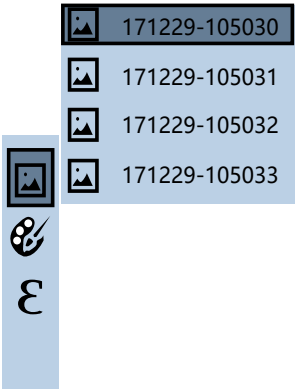

Come mostrato nell‘illustrazione, premere il pulsante “ ▶ ” per richiamare l‘elenco delle immagini. Premere i pulsanti “ ▲ ‘ o ’ ▼ ” nella navigazione per selezionare l‘immagine. Premere quindi il pulsante “SELEZIONA/INVIO” ◀ visualizzare l‘immagine. Durante la visualizzazione delle immagini, premere il pulsante “ ‘ per visualizzare l‘immagine più importante e il pulsante ’ ▶ ” per visualizzare l‘immagine successiva. Premere il pulsante “SELECT/ENTER” per tornare indietro. Premere il pulsante “ ⏻ /MENU” per uscire dal menu.

1.2 Cancellare le immagini

Quando si visualizza l‘immagine, premere il pulsante “ ▲ ‘; sullo schermo verrà visualizzato ’Cancellare foto? Selezi ⏻ ·e “Sì” o “No” per eliminare l‘immagine, premere il tasto “ ◀ ‘ ▶ “per modificare la selezione, quindi premere il tasto ’SELECT/ENTER” per confermare. Premere “SELECT/ENTER” per tornare al menu e premere “ /MENU” per uscire dal menu.

2. introduzione al sottomenu “Tavolozza dei colori”.

2.1 Descrizione della tavolozza dei colori

La tavolozza può essere utilizzata per modificare la rappresentazione pseudocromatica dell‘immagine a infrarossi sul display. Alcuni Tune Swatches sono più adatti a determinate applicazioni e possono essere regolati in base alle esigenze. La tavolozza è suddivisa in: spextra, iron, cool, white, black, cinque tavolozze. Queste tavolozze funzionano meglio con un elevato contrasto termico e forniscono un ulteriore contrasto cromatico tra alte e basse temperature. Se la tavolozza dei colori viene selezionata in modo appropriato, i dettagli dell‘oggetto da visualizzare sono migliori. Le tavolozze spextra, iron e cold si concentrano sulla visualizzazione dei colori. Queste palette di colori sono molto adatte per un elevato contrasto termico e vengono utilizzate per migliorare il contrasto cromatico tra alte e basse temperature. Tuttavia, anche le tavolozze dei colori bianco e nero forniscono colori lineari.
Di seguito è riportata un‘immagine dello stesso oggetto con una selezione di diverse tavolozze di colori.

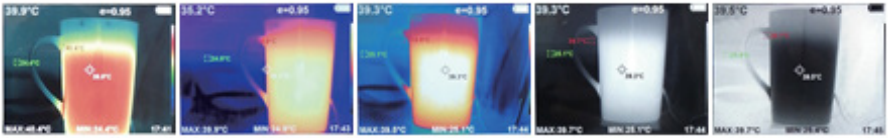

Spettro Ferro Freddo Bianco Nero

2.2 Utilizzo della tavolozza dei colori

Come mostrato nella figura, premere il pulsante “ ⏻ /MENU” per accedere al menu principale, selezionare l‘opzione “ 🎨 ‘ (tavolozza colori) e premere il pulsante ’ ▶ ” per accedere all‘elenco delle tavolozze colori.

Premere i pulsanti “ ▲ ‘ e ’ ▼ ” nella navigazione per selezionare la tavolozza colori. Premere quindi il pulsante “SELECT/ENTER” per selezionare la tavolozza colori. Premere “ ◀ ” per tornare indietro. Premere il pulsante “ ⏻ / MENU” per uscire dal menu.

3. INTRODUZIONE AL SOTTOMENU EMISSIVITÀ

3.1 Descrizione dell'emissività

L'emissività del prodotto può essere impostata da 0,01 a 1,00, con il valore predefinito di 0,95. Molti oggetti e materiali comuni (come legno, acqua, pelle e tessuti) possono riflettere efficacemente l'energia termica. In questo modo è facile ottenere un valore di misurazione relativamente corretto. L'emissività viene solitamente impostata a 0,95 quando si tratta di oggetti grossolani che possono emettere facilmente energia. Per gli oggetti semi-opachi, che emettono meno energia, l'emissività è di solito 0,85 e l'emissività degli oggetti semi-lucidi è 0,6. Gli oggetti lucidi sono classificati come materiali con un basso coefficiente di radiazione. L'emissività viene solitamente impostata a 0,3 al momento della misurazione. L'impostazione corretta dell'emissività è molto importante per poter effettuare una misurazione della temperatura il più accurata possibile. L'emissività della superficie influisce notevolmente sulla temperatura superficiale misurata dal prodotto. Se si conosce l'emissività della superficie, è possibile ottenere risultati di misurazione della temperatura corretti.

3.2 Impostazione dell'emissività

Il prodotto dispone di quattro tipi di modalità di misurazione degli oggetti:

- Opaco (0.95)
- Semi-opaco (0,85)
- Semilucido (0,60)
- Lucido(0,30)

A seconda delle proprietà degli oggetti misurati, l'utente può impostare l'emissività utilizzando l'opzione "Definito dall'utente" (vedere la tabella "Emissività dei materiali comuni").

Le fasi di lavoro sono le seguenti:

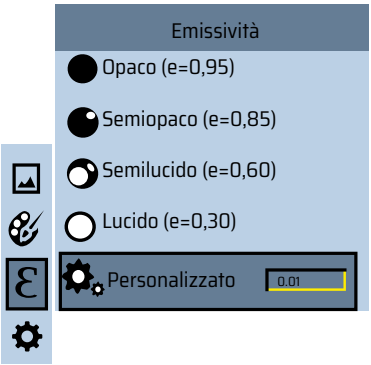

Come mostrato nell'illustrazione, premere il pulsante " ⏻ /MENU" per richiamare il menu principale, selezionare Selezionare l'opzione " , (emissività) e premere il pulsante ' ▶ ' per richiamare l'elenco delle emissività. Premere i pulsanti " ▲ ' e ' ▼ " del tasto di navigazione per selezionare l'emissività. Premere quindi il pulsante "SELEZIONA/INVIO" per confermare la selezione dell'emissività. Premere nuovamente il pulsante " ◀ " per tornare indietro. Se si seleziona un'emissività "autodefinita", premere i pulsanti " ◀ ' / ' ▶ " per accedere alla modalità di modifica. Premere i pulsanti " ▲ ' / ' ▼ ' per selezionare il numero da modificare, premere i pulsanti ' ◀ ' per modificare il valore. Al termine della modifica, premere " SELECT/ ENTER ' per confermare e premere ' " per tornare indietro. Premere il pulsante " ⏻ / MENU" per uscire dal menu.

3.3 L'emissività dei materiali comuni

Sostanza	Radiazione termica	Sostanza	Radiazione termica
Bitume	0.90 ... 0.98	Tessuto nero	0.98
calcestruzzo	0.94	Pelle umana	0.98
cemento	0.96	Schiuma	0.75 ... 0.80
sabbia	0.90	Polvere di carbone	0.96
Terreno	0.92 ... 0.96	Colore	0.80 ... 0.95
acqua	0.92 ... 0.96	Colore opaco	0.97
ghiaccio	0.96 ... 0.98	Gomma nera	0.94
neve	0.83	plastica	0.85 ... 0.95
vetro	0.90 ... 0.95	legno	0.90
Ceramica	0.90 ... 0.94	carta	0.70 ... 0.94
marmo	0.94	Emitriossido di cromo	0.81
Gesso	0.80 ... 0.90	ossido di rame	0.78
Malta	0.89 ... 0.91	ossido di ferro	0.78 ... 0.82
Mattone	0.93 ... 0.96	Tessile	0.90

4.4. INTRODUZIONE AL SOTTOMENU “IMPOSTAZIONI”

Premere il pulsante “ ⏻ /MENU” per selezionare l‘opzione “ ⚙” (Impostazione) nel menu principale.

Premere nuovamente il pulsante “ ▶ , per richiamare il sottomenu ‘Impostazioni’.

Impostazioni	
Auto. Spegni-mento ▶	NO 5min 20min
Intensità ▶	Basso, medio, alto
Lingua ▶	Inglese, cinese, italiano, tedesco
°C Unità ▶	Celsuius, Fahrenheit
24h Formato dell‘ora ▶	24 ore AM/PM
Tempo di im-postazione ▶	Anno - 2019 Mese - 09 Giorno - 18 Ora - 15 Minuto - 15 Secondo - 15
Punto ▶	Off, On
WiFi ▶	Off, On
Intervallo di temperatura ▶	-20...120 120... 550

4.1 Impostazione dello spegnimento automatico

Dopo essere entrati nel sottomenu “Impostazioni”, selezionare “ ⏻ / MENU” (Spegnimento automatico), premere il tasto di navigazione “ ▶ ” nel tasto per accedere all‘impostazione dello spegnimento automatico. Può essere impostato in modo che non si spenga automaticamente o 5 punti L’orologio si spegne o si spegne in 20 minuti.

4.2 Impostazioni dell‘intensità

Dopo aver selezionato “ ‘ (Intensità), premere il pulsante ’ ▶ ” nel tasto di navigazione per accedere all‘impostazione della luminosità. Può essere impostata su bassa, media o luminosa.

4.3 Impostazioni della lingua

Dopo aver selezionato “ ‘ (Lingua), premere il tasto ’ ▶ ” del tasto di navigazione per accedere all‘impostazione della lingua. Sono disponibili 4 lingue: Inglese, Cinese, Italiano, Tedesco.

4.4 Impostazione dell‘unità

Dopo aver selezionato “ **°C** ‘ (unità), premere il tasto ’ ▶ ” nel tasto di navigazione per impostare l‘unità di misura della temperatura. Può essere impostata su Celsius o Fahrenheit.

4.5 Impostazione del formato dell‘ora

Una volta selezionato “ 24h ‘ (formato dell‘ora), premere il tasto ’ ” del tasto di navigazione per accedere all‘impostazione del formato dell‘ora. È possibile impostare 24 ore o 12 ore.

4.6 Impostazione del tempo

Come mostrato nell'illustrazione, dopo aver selezionato " ' (Imposta ora), premere il pulsante di navigazione ' " per inserire l'ora di impostazione.

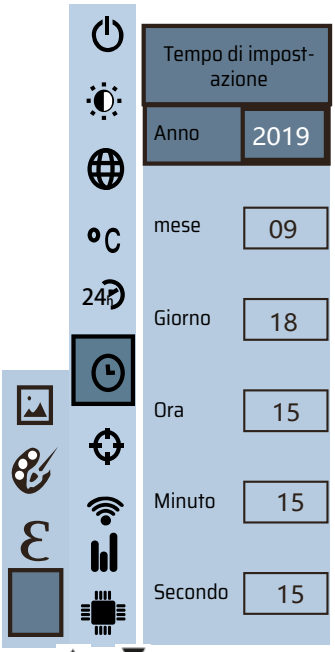

Premere " ' / ' " per selezionare anno/mese/giorno/ora/minuto.

Dopo la selezione, premere il pulsante "SELECT/ENTER" per accedere alla modalità di modifica.

Premere i pulsanti" ' e ' " per selezionare il numero da modificare. Premere i pulsanti" ' / ' per modificare il valore. Al termine della modifica, premere il pulsante "SELEZIONA/INVIO" per accedere alla modalità di modifica.

Al termine dell'impostazione dell'ora, premere il pulsante " " per tornare indietro. Premere " / MENU " per uscire dal menu.

4.7. Abilitazione/disabilitazione del cursore di temperatura massima e minima

Come mostrato nella figura, dopo aver selezionato “ ⌖ ‘ (spot), premere il tasto ’ ▶ ” del tasto di navigazione per accedere all‘impostazione hotspot freddo.

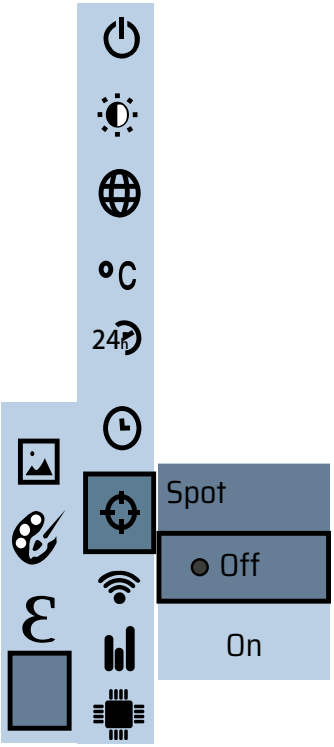

Premere i tasti “ ▲ ” /” ▼ “ per selezionare “attivare” o “disattivare” l‘opzione.

Quindi premere il tasto “SELECT/ENTER” per determinare la selezione.

Al termine dell‘impostazione, premere il tasto “ ◀ ” per tornare indietro. Premere il tasto “ ⏻ / MENU ” per uscire dal menu.

4.8. WIFI senza fili acceso e spento

Come mostrato nella figura, dopo aver selezionato “ ‘ (WiFi), premere il tasto ’ ” del tasto di navigazione per accedere all‘impostazione WIFI.

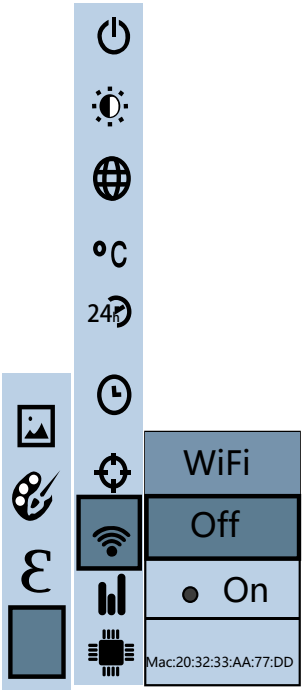

Press “ ▲ ” /“ ▼ ” key to select “On” or “Off” the option.

Then press “ SELECT/ENTER ” key to determine selection.

After the setting is completed,press “ ◀ ” key to return. Press “ ⏻ / MENU ” key to exit from the menu

Dopo aver abilitato il WIFI, utilizzare il dispositivo mobile per cercare il WIFI. Il nome dell'hotspot è ThermalCamera-xxxxxx (xxxxxx sono le ultime sei cifre del MAC); si accede al dispositivo tramite l'indirizzo IP 192.168.230.1.
Nel dispositivo mobile è possibile impostare la tavolozza dei colori, il grado di fusione, l'emissività, il valore massimo/minimo, la conversione della lingua e la sincronizzazione con la macchina. Le impostazioni della macchina possono essere sincronizzate anche sul dispositivo mobile (Nota: se non convertite, sul dispositivo mobile Aggiorna).Facendo clic sulla foto sul dispositivo mobile, l'immagine viene salvata sulla macchina come mostrato di seguito.

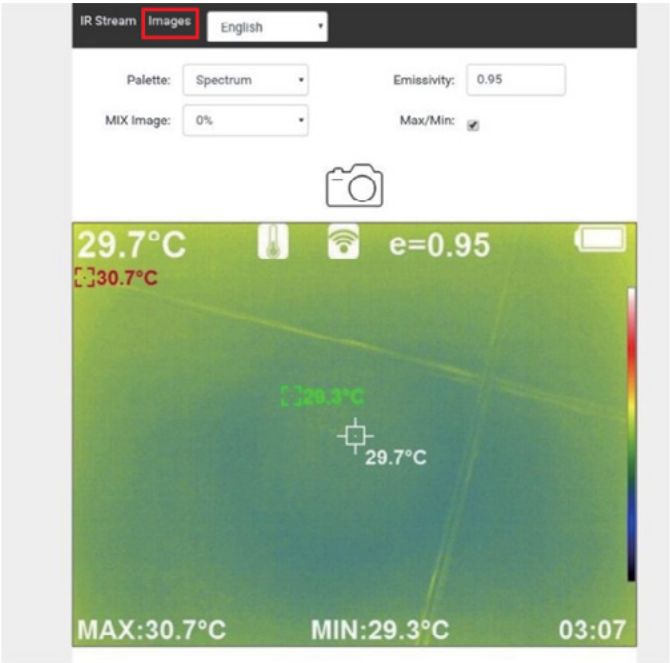

Fare clic su “Immagine” nel dispositivo mobile per accedere alla visualizzazione dell‘immagine, premere l‘immagine per scaricarla, premere a lungo l‘immagine per salvarla sul dispositivo mobile, fare clic su “Infrared Video Stream” per tornare alla pagina web del flusso video, come mostrato di seguito.

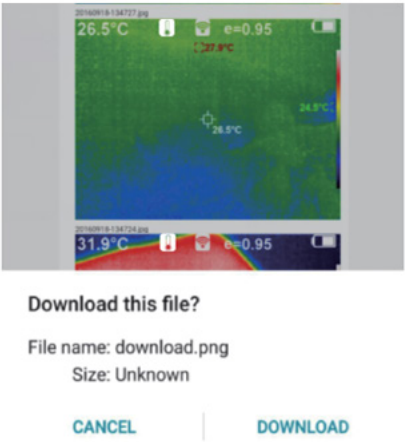

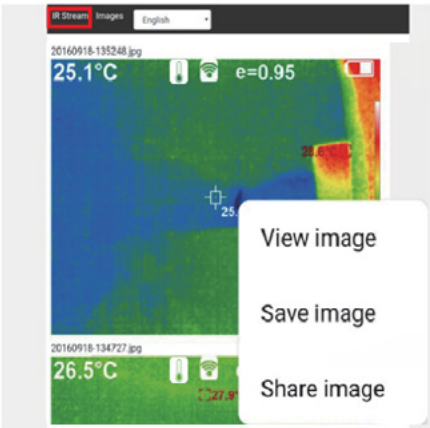

4.9. Campo di temperatura

Selezionare “ ‘ (intervallo di temperatura), premere il tasto ’ ” dei tasti di navigazione per accedere all‘impostazione dell‘intervallo. L‘intervallo impostabile è -20...120 o 120...550.

Risoluzione dei problemi

Se si riscontrano problemi durante l‘utilizzo del dispositivo di immagine termica, utilizzare la seguente tabella per la riparazione. Se i problemi non vengono risolti, interrompere l‘alimentazione e contattare il produttore.

Fenomeno del fallimento	Causa del guasto	Soluzione
Il dispositivo di acquisizione di immagini termiche non può avviarsi	La batteria non è installata	Installare la batteria
	L‘energia della batteria viene consumata	Sostituire con una nuova o caricare la batteria
Il dispositivo di termografia si spegne automaticamente	L‘energia della batteria viene consumata	Sostituire con una nuova o caricare la batteria
	L'ora impostata per lo spegnimento automatico è dovuta	Riavviare o modificare l‘ora di spegnimento automatico dopo il riavvio (vedere 4.1)

SERVIZIO POST-VENDITA DEL PRODOTTO

Rispettati clienti:
Grazie per aver acquistato il prodotto della nostra azienda. Il prodotto ha un periodo di garanzia a partire dalla data di vendita.
Durante il periodo di garanzia del prodotto, se l'installazione e l'uso vengono effettuati secondo il manuale d'uso in condizioni ambientali normali, gli utenti possono usufruire di un servizio di riparazione gratuito tramite voucher di garanzia per i prodotti difettosi causati dalle materie prime e dal processo di produzione.
Il voucher di garanzia deve essere conservato correttamente dagli utenti e non sarà riemesso in caso di smarrimento.
Per evitare problemi durante il processo di utilizzo, la nostra azienda suggerisce di familiarizzare con il manuale d'uso del prodotto prima di utilizzarlo.

Le seguenti condizioni non rientrano nell'ambito della garanzia:
1. Impossibilità di esibire l'originale del tagliando di garanzia effettivo.
2. L'installazione del prodotto non è conforme ai requisiti del prodotto e alle relative specifiche e causa danni;
3. Il danno è causato dall'uso e dall'immagazzinamento improprio del prodotto da parte degli utenti o dallo smontaggio e dalla riparazione senza autorizzazione o per altri motivi;
4. I danni sono causati da disastri naturali (terremoti, inondazioni e fulmini) e da disastri esterni;
5. Superamento del periodo di garanzia.

INFORMAZIONE SUL REGOLAMENTO

Per lo smaltimento delle batterie si applica la direttiva 2006/66 / CE del Parlamento europeo. A causa delle sostanze inquinanti contenute, le batterie non devono essere smaltite come rifiuti domestici ma devono essere depositate nei punti di raccolta progettati a tal fine.
Al fine di adeguarsi alla direttiva UE 2012/19 / UE, riprendiamo i nostri dispositivi. Li riutilizziamo o li consegniamo ad una società di riciclaggio che disponga dei dispositivi in linea con la legge.
Se ha domande da fare, si rivolga a PCE Instruments.

PCE INSTRUMENTS CONTACT INFORMATION

Germany
PCE Deutschland GmbH
Im Langel 26
D-59872 Meschede
Deutschland
Tel.: +49 (0) 2903 976 99 0
Fax: +49 (0) 2903 976 99 29
info@pce-instruments.com
www.pce-instruments.com/deutsch

France
PCE Instruments France EURL
23, rue de Strasbourg
67250 Soultz-Sous-Forets
France
Téléphone: +33 (0) 972 3537 17
Numéro de fax: +33 (0) 972 3537 18
info@pce-france.fr
www.pce-instruments.com/french

Spain
PCE Ibérica S.L.
Calle Mula, 8
02500 Tobarra (Albacete)
España
Tel. : +34 967 543 548
Fax: +34 967 543 542
info@pce-iberica.es
www.pce-instruments.com/espanol

United Kingdom
PCE Instruments UK Ltd
Trafford House
Chester Rd, Old Trafford
Manchester M32 0RS
United Kingdom
Tel: +44 (0) 161 464902 0
Fax: +44 (0) 161 464902 9
info@pce-instruments.co.uk
www.pce-instruments.com/english

Italy
PCE Italia s.r.l.
Via Pesciatina 878 / B-Interno 6
55010 Loc. Gragnano
Capannori (Lucca)
Italia
Telefono: +39 0583 975 114
Fax: +39 0583 974 824
info@pce-italia.it
www.pce-instruments.com/italiano

Turkey
PCE Teknik Cihazları Ltd.Şti.
Halkalı Merkez Mah.
Pehlivan Sok. No.6/C
34303 Küçükçekmece - İstanbul
Türkiye
Tel: 0212 471 11 47
Faks: 0212 705 53 93
info@pce-cihazlari.com.tr
www.pce-instruments.com/turkish

The Netherlands
PCE Brookhuis B.V.
Institutenweg 15
7521 PH Enschede
Nederland
Telefoon: +31 (0)53 737 01 92
info@pcebenelux.nl
www.pce-instruments.com/dutch

United States of America
PCE Americas Inc.
1201 Jupiter Park Drive, Suite 8
Jupiter / Palm Beach
33458 FL
USA
Tel: +1 (561) 320-9162
Fax: +1 (561) 320-9176
info@pce-americas.com
www.pce-instruments.com/us

Denmark
PCE Instruments Denmark ApS
Birk Centerpark 40
7400 Herning
Denmark
Tel.: +45 70 30 53 08
kontakt@pce-instruments.com
www.pce-instruments.com/dansk

Le specifiche possono essere soggette a cambiamenti