MODE D'EMPLOI

DÉTECTEUR DE RAYONNEMENT UVA

PCE-UV 40A

FRANÇAIS

Les modes d'emploi sont disponibles en plusieurs langues (allemand, anglais, espagnol, français, italien, etc.). Vous pouvez les télécharger depuis notre site internet :
www.pce-instruments.com

Dernière modification : 24 novembre 2025, v1

SOMMAIRE

1 CONSIGNES DE SECURITE **5**

2 SPECIFICATIONS **6**

2.1 SPECIFICATIONS TECHNIQUES 6

2.2 CONTENU DE LIVRAISON 7

2.3 ACCESSOIRES OPTIONNELS 7

3 DESCRIPTION DE L'APPAREIL **8**

3.1 SONDE 8

3.2 APPAREIL 9

3.3 MESURES 9

3.4 FIRMWARE 9

4 UTILISATION **10**

4.1 ALIMENTATION 10

4.2 INDICATION ÉTAT DES PILES 10

4.3 MESURE 10

4.4 MENU 11

5 COMMUNICATION AVEC LE PC **14**

6 SÉCURITÉ DURANT UNE MESURE **14**

7 RECOMMANDATIONS **14**

8 MAINTENANCE **15**

9 RECYCLAGE **15**

FRANÇAIS

1 CONSIGNES DE SECURITE

Veuillez lire ce mode d'emploi attentivement et dans son intégralité, avant d'utiliser l'appareil pour la première fois. Cet appareil ne doit être utilisé que par un personnel qualifié. Les dommages causés par le non-respect des mises en garde des instructions d'utilisation seront exclus de toute responsabilité.

- Cet appareil ne doit être utilisé que de la façon décrite dans ce mode d'emploi. Dans le cas contraire, des situations dangereuses pourraient se produire.
- N'utilisez cet appareil que si les conditions ambiantes (température, humidité, etc.) respectent les valeurs limites indiquées dans les spécifications. N'exposez pas l'appareil à des températures extrêmes, à une exposition directe au soleil, à une humidité ambiante extrême ou ne le placez pas dans des zones humides.
- N'exposez pas l'appareil à des chocs ou à des vibrations fortes.
- Seul le personnel qualifié de PCE Instruments à l'autorisation d'ouvrir le boîtier de cet appareil.
- N'utilisez jamais cet appareil avec les mains humides ou mouillées.
- N'effectuez aucune modification technique dans l'appareil.
- Cet appareil ne doit être nettoyé qu'avec un chiffon humide. N'utilisez pas de produits de nettoyage abrasifs ni à base de dissolvants ; uniquement des nettoyants au pH neutre.
- L'appareil ne doit être utilisé qu'avec les accessoires ou les pièces de rechange équivalentes proposés par PCE Instruments.
- Avant chaque utilisation, vérifiez que le boîtier de l'appareil ne présente aucun dommage visible. Si tel était le cas, n'utilisez pas l'appareil.
- N'utilisez pas l'appareil dans des atmosphères explosives.
- La plage de mesure indiquée dans les spécifications ne doit jamais être dépassée.
- Le non-respect des indications de sécurité peut provoquer des lésions à l'utilisateur et des dommages à l'appareil.

Nous n'assumons aucune responsabilité quant aux erreurs d'impression ou de contenu de ce manuel. Vous trouverez nos conditions de garantie dans nos *Conditions générales de vente*.

2 SPECIFICATIONS

2.1 SPECIFICATIONS TECHNIQUES

UVA		
Plage	0 ... 100 W/m²	
Résolution	0,01 W/m²	
Précision	Conforme à EN ISO 3059 V(λ) CIE	
	$\Delta\lambda_{1/10}$	320 ... 395 nm
	$\Delta\lambda_{1/2}$	337 ... 385 nm
	Λ_{max}	365 nm
	$S_{\lambda=313\ nm}$	<5 %
	$S_{\lambda=405\ nm}$	<0,5 %
Luxmètre		
Plage	0 ... 10 klux	
Résolution	0,1 lux	
Précision	f_1	≤3 %
Caractéristiques techniques générales		
Écran	LCD avec rétroéclairage	
Taux d'échantillonnage	1 Hz	
Mémoire	20 séries de valeurs, mémoire interne	
Alimentation	2 x piles de 1,5 V	
Classe de protection	IP20	
Conditions de fonctionnement	-10 ... +50 °C / <90 % H.r. sans condensation	
Conditions de stockage	-10 ... +50 °C / <90 % H.r. sans condensation	
Dimensions	Appareil	118 x 72 x 20 mm
	Capteur	Ø 44 x 25,5 mm
	Longueur perche	460 mm
	Longueur câble	1,5 m
Poids	Appareil	148 g
	Appareil + accessoires	1198 g
	Avec emballage	1377 g

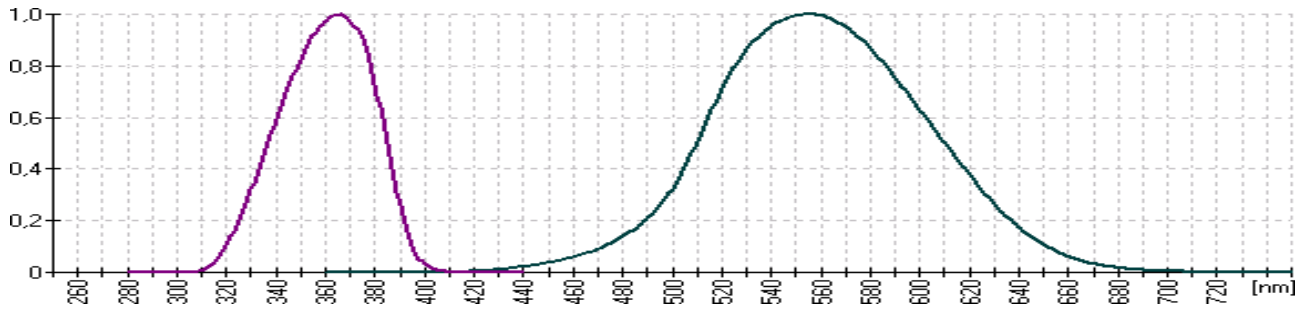

Image 1 | Sensibilité spectrale relative des canaux VIS et UVA

FRANÇAIS

2.2 CONTENU DE LIVRAISON

1 x Détecteur de rayonnement UV

1 x Capteur UVA / Lux

1 x Support pour le capteur

1 x Perche

1 x Mallette de transport

1 x Mode d'emploi

2.3 ACCESSOIRES OPTIONNELS

CAL-UV 40A	Certificat d'étalonnage

3 DESCRIPTION DE L'APPAREIL

Le détecteur de rayonnement est un appareil de mesure à deux canaux, conçu pour contrôler les conditions d'observation lors des essais non destructifs par la méthode d'inspection par particules magnétiques (MPI). Ce type d'essais est utilisé pour détecter les discontinuités superficielles et légèrement sous-superficielles dans les matériaux ferromagnétiques tels que le fer, le nickel, le cobalt et certains de leurs alliages.

L'appareil dispose de deux canaux de mesure :

- » VIS Luxmètre de haute qualité
- » UVA Photomètre à gamme UV-A.

Les spécifications techniques de l'instrument sont conformes aux normes suivantes :

- » ISO/CIE 19476 Caractérisation des performances des luxmètres et des luminancemètres.
- » EN ISO 9934 Essais non destructifs – Magnétoscopie - Partie 1 : Principes généraux du contrôle
- » EN ISO 3059 Essais non destructifs – Contrôles par ressuage et contrôle par magnétoscopie – Conditions d'observation.

FRANÇAIS

3.1 SONDE

La fenêtre d'entrée de la sonde est partagée par deux canaux, ce qui permet d'obtenir la même évaluation directionnelle du rayonnement et n'entraîne pas d'erreurs supplémentaires résultant du déplacement des détecteurs pour les petites distances de mesure.

La position du plan de réception est indiquée sur la surface cylindrique de la sonde par un trait blanc (à 8,3 mm de la surface avant), qui indique le point à partir duquel la distance entre la source et la sonde est mesurée.

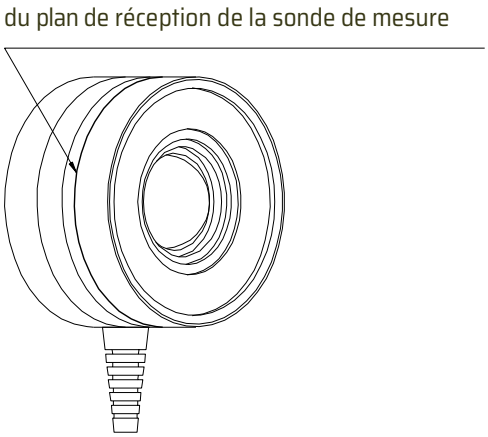

Image 2 | Position du plan de réception de la sonde de mesure.

3.2 APPAREIL

Le clavier et l'écran LCD sont situés sur le panneau frontal de l'appareil. La prise de la sonde se trouve sur la partie supérieure, tandis que le compartiment à piles et la prise mini USB se trouvent sur la partie inférieure. La prise USB peut être utilisée pour la mise à jour du Firmware et le contrôle de l'appareil.

3.3 MESURES

Le PCE-UV 40A permet de mesurer simultanément :

- Éclairement (canal VIS),
- Irradiance UV-A (canal UVA).

Le résultat d'une individuelle correspond à la valeur moyenne sur 1 seconde. Les valeurs mesurées sont affichées sur l'écran LCD avec la résolution indiquée dans les spécifications techniques (chapitre 2.1), réduite aux 4 chiffres les plus significatifs.

3.4 FIRMWARE

Le Firmware du PCE-UV 40A peut être mis à jour par l'utilisateur. La procédure de mise à jour est la suivante :

- Téléchargez l'application « SonBoot » sur le site Web du fabricant.
- Téléchargez le Firmware du PCE-UV 40A sur le site Web du fabricant.
- Connectez le PCE-UV40A à un PC à l'aide du câble USB.
- Attendez que l'installation des pilotes soit terminée.
- Lancez l'application « SonBoot ».
- Sélectionnez le PCE-UV 40A dans la liste « Type d'appareil ».
- Sélectionnez le compteur connecté dans la liste « Périphérique USB ».
- Ouvrez le fichier du Firmware.
- Allumez le détecteur.
- Appuyez sur le bouton « Program ».

4 UTILISATION

4.1 ALIMENTATION

Avant d'allumer l'instrument, deux piles doivent être insérées dans le compartiment à piles en respectant la polarité indiquée à l'arrière de l'appareil. Il est recommandé d'utiliser des piles alcalines haute capacité de 1,5 V type AAA (LR03). Pour allumer l'appareil, appuyez sur la touche ON/OFF et maintenez-la enfoncée pendant quelques instants. L'écran le nom de l'appareil et la version du Firmware s'affiche. L'écran s'éteint au bout d'environ 15 secondes ou après avoir appuyé sur n'importe quelle touche. Pendant que l'écran d'accueil est affiché, les touches ▲ et ▼ permettent de sélectionner le menu de réglage du contraste (voir chapitre 4.4).

Une fois l'écran d'accueil éteint, vous pouvez voir sur l'écran les valeurs de mesure. L'écran vous affiche :

- Valeur de mesure du canal VIS, exprimée en lux,
- Valeur de mesure du canal UVA, exprimée en W/m^2 ou W/cm^2 selon le réglage de l'utilisateur (voir chapitre 4.4),
- Indicateur de l'état des piles,
- Indicateur RUN / PAUSE.

FRANÇAIS

4.2 INDICATION ÉTAT DES PILES

L'indicateur de batterie s'affiche dans le coin supérieur droit de l'écran des résultats :

Pile pleine

Pile partiellement déchargée

Pile déchargée

Pile déchargée jusqu'à un niveau critique – l'appareil peut s'éteindre automatiquement à tout moment,

Alimentation du PCE-UV 40A via le port USB (voir chapitre 5 : Communication avec le PC).

4.3 MESURE

La mesure est lancée et mise en pause avec la touche « |► ». L'indicateur RUN / PAUSE s'affiche dans le coin inférieur droit de l'écran :

La mesure est mise en pause, les dernières valeurs mesurées s'affichent,

La mesure est en cours, les valeurs mesurées actuelles s'affichent.

Les résultats de mesure des deux canaux s'affichent avec les unités correspondantes. Les préfixes des multiples et sous-multiples des unités sont utilisés et sont les suivants :

µ « micro »	$\times 10^{-6}$
m « mili »	$\times 10^{-3}$
k « kilo »	$\times 10^{3}$
M « méga »	$\times 10^{6}$.

En cas de dépassement de la plage de mesure, l'indicateur de surcharge ↑ s'affiche devant la valeur mesurée. La surcharge est signalée lorsqu'au moins une valeur actuelle de la moyenne sur une seconde est supérieure à la plage de mesure. Dans ce cas, la valeur moyenne peut être bien inférieure à la valeur maximale de la plage de mesure, mais elle est affectée par une erreur significative.

4.4 MENU

Pour modifier les paramètres et configuration du PCE-UV 40A, on utilise le système de menu hiérarchique. La structure du menu est organisée comme suit :

- Zeroing (Mise à zéro)
- Memory (Mémoire)
  - Save (Sauvegarder)
  - Load (Ouvrir)
    - Results (Résultats)
  - Erase (Effacer)
- Calibration (Étalonnage)
  - VIS
  - UVA
- Setup (Configuration)
  - Contrast (Contraste)
  - Autooff (Arrêt automatique)
  - Backlight (Rétroéclairage)
  - UVA Unit (Unité UVA)
    - W/m^2
    - W/cm^2
  - Language (Langue)
    - Polish (Polonais)
    - English (Anglais)
- Measuring ranges (Plages de mesure)

Vous accédez au menu avec la touche « Menu ». Les touches ▲ et ▼ permettent de naviguer dans le menu. La touche « Menu » permet de confirmer le choix, tandis que la touche « Esc » permet de revenir au niveau précédent du menu ou d'annuler la valeur modifiée. Si le nombre d'éléments du menu ne tient pas entièrement à l'écran, les symboles suivants ⬇⬆ s'affichent pour signaler ces positions invisibles.

4.4.1 MISE À ZERO (ZEROING)

Cette option est utilisée pour compenser le courant d'obscurité des détecteurs et la tension de décalage du canal de mesure afin que le PCE-UV 40A indique « zero » dans les deux canaux lorsqu'il n'y a pas de signal dans la fenêtre d'entrée de la sonde.

Remarque La mise à zéro ne peut être lancée que lorsque la sonde de mesure est recouverte. Sinon, les résultats de mesure seront inexacts.

4.4.2 MÉMOIRE (MEMORY)

L'instrument intègre une mémoire. Il est possible d'utiliser la mémoire à partir du menu à l'aide des sous-menus : sauvegarder, ouvrir ou effacer. Une fois que vous avez sélectionné l'une des trois options disponibles, vous pouvez voir une liste. La liste contient les valeurs d'éclairement et d'irradiance, ou « aucune » si la cellule est vide.

Les touches ▲ et ▼ permettent de sélectionner une cellule mémoire active. La touche « Menu » permet de sauvegarder, ouvrir ou d'effacer une position dans la mémoire. Lorsqu'une position vide est sélectionnée, appuyer sur la touche « Menu » dans le menu « Erase » (effacer) entraîne la suppression de toute la mémoire des mesures (cette opération nécessite une confirmation supplémentaire dans la boîte de dialogue affichée à l'écran).

4.4.3 ÉTALONNAGE (CALIBRATION)

Ce menu permet de vérifier les facteurs d'étalonnage et d'ajuster la valeur indiquée en modifiant ces facteurs d'étalonnage dans les deux canaux. Une fois dans le menu, les facteurs d'étalonnage des deux canaux s'affichent. Le canal de mesure doit être sélectionné. L'écran suivant affiche la valeur mesurée actuelle. Ce chiffre doit être modifié pour obtenir la valeur mesurée correcte, à l'aide des touches ▲ et ▼ pour modifier la valeur du chiffre ou le préfixe de l'unité, et la touche « |► » pour sélectionner le chiffre actif et le préfixe de l'unité. Une fois la touche enfoncée, les anciens et nouveaux facteurs d'étalonnage s'affichent. Lorsque la touche « Menu » est pressionnée une nouvelle fois, la valeur modifiée du facteur d'étalonnage est acceptée. Lorsque la touche « Esc » est pressionnée, le réglage est annulé et le menu de réglage principal s'affiche à nouveau.

4.4.4 CONFIGURATION (SETUP)

4.4.4.1 CONTRASTE (CONTRAST)

Dans ce menu, vous pouvez régler le contraste de l'écran LCD. Le contraste se règle à l'aide des touches ▲ et ▼. La touche « |► » permet d'activer et de désactiver le rétroéclairage pendant le réglage du contraste. Le nouveau réglage du contraste peut être accepté à l'aide de la touche « Menu ».

FRANÇAIS

4.4.4.2 ARRÈT AUTOMATIQUE (AUTOOFF)

Ce réglage permet d'augmenter l'autonomie des piles. Lorsque cette option est activée, l'instrument s'éteint après le délai défini à partir de la dernière pression sur n'importe quelle touche. Les touches ▲ et ▼ permettent d'activer ou de désactiver cette fonction. Le délai de l'arrêt automatique peut être réglé à l'aide des touches ▲ et ▼ pour modifier la valeur et la touche « |► » pour modifier le chiffre actif lorsque la fonction est activée. L'heure est réglée au format hh:mm:ss (heures, minutes, secondes). La durée minimale est de 30 secondes. Le nouveau réglage peut être accepté à l'aide de la touche « Menu ».

4.4.4.3 RÉTROÉCLAIRAGE (BACKLIGHT)

Dans ce menu, vous pouvez régler le contraste de l'écran LCD. Le contraste se règle à l'aide des touches ▲ et ▼. La touche « |► » permet d'activer et de désactiver le rétroéclairage pendant le réglage du contraste. Le nouveau réglage du contraste peut être accepté à l'aide de la touche « Menu ».

Ce menu permet de gérer le rétroéclairage de l'écran du PCE-UV 40A. Il existe trois options qui peuvent être modifiées à l'aide des touches ▲ et ▼ :

- » On Rétroéclairage toujours « allumé » (autonomie minimale des piles),
- » Off Rétroéclairage toujours « éteint » (autonomie maximale des piles),
- » Auto Rétroéclairage « activé » pendant la durée définie après avoir appuyé sur la touche (compromis entre le confort de l'utilisateur et l'autonomie de la batterie).

Une fois la position « Auto » sélectionnée, vous pouvez régler la durée à l'aide des touches ▲ et ▼ pour modifier la valeur du chiffre et la touche « |► » pour modifier le chiffre actif. La durée est réglée au format hh:mm:ss (heures, minutes, secondes). Vous pouvez accepter le nouveau réglage à l'aide de la touche « Menu ».

4.4.4.4 UNITÉ UVA (UVA UNIT)

Dans ce menu, vous pouvez modifier les unités d'irradiance. Vous pouvez choisir entre :

- » W/m^2
- » W/cm^2

La sélection s'effectue à l'aide des touches ▲ et ▼ et le nouveau paramètre peut être accepté à l'aide de la touche « Menu ».

4.4.4.5 PLAGES DE MESURE (MEASURING RANGES)

Ce menu permet de vérifier les plages de mesure réelles pour les canaux VIS et UVA. Ces plages de mesure sont étroitement liées aux facteurs d'étalonnage et résultent de la sensibilité variable des détecteurs utilisés.

4.4.5 ÉTEINDRE

Pour éteindre l'instrument, appuyez sur la touche « ON/OFF » et maintenez-la enfoncée pendant au moins 2 secondes.

4.4.6 PROCÉDURE D'ÉTALONNAGE

La procédure d'étalonnage consiste à comparer les valeurs mesurées avec celles d'un étalon dont la précision est connue. Une fois l'étalonnage effectué, un réglage peut être effectué afin d'ajuster l'indication de l'instrument à la valeur standard appliquée. L'étalonnage (y compris le réglage) doit être effectué au moins une fois par an.

Procédure d'étalonnage :

- Placez l'étalon approprié sur le banc photométrique (illuminant A pour le canal VIS ou source monochromatique 365 nm pour le canal UVA).
- Placez la sonde de mesure dans l'axe de la source de rayonnement.
- Calculez la valeur appropriée de l'éclairement ou de l'irradiance à l'aide de la valeur standard et de la distance mesurée entre le plan de réception de la sonde (voir chapitre 3.1) et la source, ou mesurez cette valeur à l'aide d'un appareil de référence.
- Mesurer l'éclairement / l'irradiance à l'aide du PCE-UV 40A.

Procédure de réglage :

- Accédez au menu du compteur et sélectionnez l'option « Calibration » (Calibrage).
- Sélectionnez le canal approprié.
- Entrez la valeur correcte précédemment calculée ou mesurée de la quantité mesurée et acceptez un nouveau facteur d'étalonnage (voir chapitre 4.3.3).

5 COMMUNICATION AVEC LE PC

Le PCE-UV 40A est équipé d'une prise mini USB pour la connexion à un PC. Après avoir connecté l'instrument à un PC pour la première fois, les pilotes appropriés doivent être installés par le système. Cette interface de communication peut être utilisée pour la mise à jour du Firmware (voir chapitre 3.4) ou le contrôle de l'appareil à l'aide du logiciel dédié.

Une fois le câble USB connecté, l'appareil s'allume automatiquement et est alimenté par le port USB. L'appareil ne peut pas être éteint à l'aide du clavier. L'appareil s'éteint une fois le câble USB déconnecté.

6 SÉCURITÉ DURANT UNE MESURE

Le PCE-UV 40A est conçu pour mesurer les rayonnements ultraviolets dangereux pour la santé humaine. Il convient d'observer une prudence particulière lors des mesures et d'utiliser des protections oculaires et cutanées afin de réduire la dose de rayonnement ultraviolet.

Lors de l'utilisation du PCE-UV 40A pour des essais non destructifs, il est essentiel de suivre les recommandations figurant à la section 5 de la norme EN ISO 9934-1.

7 RECOMMANDATIONS

- Il est déconseillé d'exposer l'appareil à des chutes, des secousses ou tout autre facteur susceptible de causer des dommages mécaniques.
- L'appareil doit être protégé contre l'humidité excessive et les agents chimiques agressifs susceptibles de l'endommager.
- Le capuchon de la sonde de mesure ne doit être retiré qu'au moment de la mesure.
- Si le dôme de la sonde de mesure est sale, dévissez la bague à gradins, comme indiqué sur l'image ci-dessous, et nettoyez-le à l'aide d'un chiffon doux imbibé d'alcool pur.
- En cas de nouveau contrôle dans n'importe quel canal, la sonde doit être retirée du champ de mesure ou recouverte d'un capuchon. Les détecteurs seront endommagés s'ils sont exposés trop longtemps à un rayonnement intense.
- L'instrument doit être conservé et transporté dans son emballage d'origine.
- Si l'instrument n'est pas utilisé pendant une longue période, les piles doivent être retirées de l'instrument.

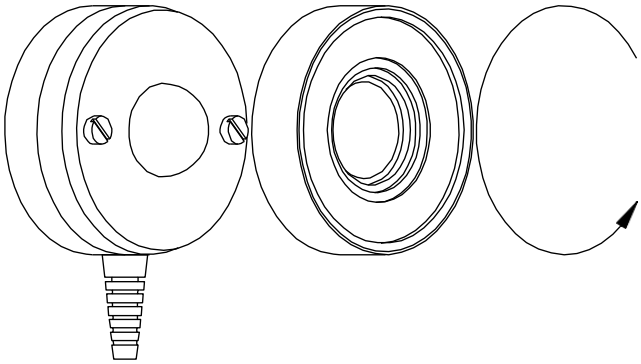

Image 3 | Accès au dôme de la sonde de mesure

8 MAINTENANCE

Le PCE-UV 40A ne nécessite aucun entretien particulier. Toutes les réparations de l'instrument doivent être effectuées par PCE Instruments.

9 RECYCLAGE

Du fait de leurs contenus toxiques, les piles ne doivent pas être jetées dans les ordures ménagères. Elles doivent être amenées à des lieux aptes pour leur recyclage.

Pour pouvoir respecter l'ADEME (retour et élimination des résidus d'appareils électriques et électroniques) nous retirons tous nos appareils. Ils seront recyclés par nous-même ou seront éliminés selon la loi par une société de recyclage.

Vous pouvez l'envoyer à :

PCE Instruments France EURL
2, rue Georges Kuhnmunch
67250 Soultz-sous-Forêts
France

IDU DEEE : FR299131_05FKMW

Si vous avez des questions, veuillez contacter PCE Instruments.

Tous les produits de marque PCE sont certifiés CE et RoH.

FRANÇAIS

CERTIFICAT CE

Your Partner for
Measurement, Control & Weighing Technology

DECLARATION OF CONFORMITY

PCE Deutschland GmbH
Im Langel 26
59872 Meschede
Tel: +49 (0) 2903 / 976 99 0
Fax: +49 (0) 2903 / 976 99 29
E-Mail: info@pce-instruments.com
Internet: http://www.pce-instruments.com

FRANÇAIS

EC- Konformitätserklärung
EC- Dichiarazione di conformitá
EC- Déclaration de conformité
EC- Conformiteit-verklaring
EC- Declaração de conformidade
EC- Prohlášení o shode
EC- Declaración de conformidad
EC- Declaration of conformity
EC- Uygunluk Beyanı
EC- Заявление о соответствии
EC- Deklaracja zgodności

D	Konformitätserklärung	Wir erklären hiermit, dass das Produkt, auf das sich diese Erklärung bezieht, mit den nachstehenden Normen übereinstimmt.
E	Declaración de conformidad	Manifestamos en la presente que el producto al que se refiere esta declaración está de acuerdo con las normas siguientes.
I	Dichiarazione di conformitá	Dichiariamo con ciò che il prodotto al quale la presente dichiarazione si riferi-sce è conforme alle norme di seguito citate.
GB	Declaration of conformity	We hereby declare that the product to which this declaration refers conforms with the following standards.
F	Déclaration de conformité	Nous déclarons avec cela responsabilité que le produit, auquel se rapporte la présente déclaration, est conforme aux normes citées ci-après.
TR	Uygunluk Beyanı	Bu bildirime bağlı ürünün aşağıdaki standartlara uygun olduğunu beyan ederiz.
NL	Conformiteit-verklaring	Wij verklaren hiermede dat het product, waarop deze verklaring betrekking heeft, met de hierna vermelde normen overeenstemt.
RUS	Заявление о соответствии	Мы заявляем, что продукт, к которому относится данная декларация, соответствует перечисленным ниже нормам.
P	Declaração de conformidade	Declaramos por meio da presente que o produto no qual se refere esta declaração, corresponde às normas seguintes.
PL	Deklaracja zgodności	Niniejszym oświadczamy, że produkt, którego niniejsze oświadczenie dotyczy, jest zgodny z poniższymi normami.
CZ	Prohlášení o shode	Tímto prohlašujeme, že výrobek, kterého se toto prohlášení týká, je v souladu s níže uvedenými normami.

Radiometer - Photometer: PCE-UV 40A

Mark applied	EU Directive	Standards
CE	2014/30/EU 2011/65/EU 2012/19/EU	PN-EN 61326-1:2013 PN-EN 61326-2-3:2013 PN-EN IEC 63000:2019-01

Meschede, 20.10.2022

Place and Date

PCE Deutschland GmbH
Im Langel 26
59872 Meschede - Deutschland
www. pce-instruments.com
+49 2903 976 99 0 - info@pce-instruments.com

Patrick Philipp (Manager)

Your Partner for
Measurement, Control & Weighing Technology

DECLARATION OF CONFORMITY

PCE Deutschland GmbH
Im Langel 26
59872 Meschede
Tel: +49 (0) 2903 / 976 99 0
Fax: +49 (0) 2903 / 976 99 29
E-Mail: info@pce-instruments.com
Internet: http://www.pce-instruments.com

D	Konformitätserklärung	Wir erklären hiermit, dass in dem Produkt, auf das sich diese Erklärung bezieht, keine Stoffe gemäß der Auflistung in Tabelle 1 eingesetzt werden.
E	Declaración de conformidad	Por la presente declaramos que en el producto al que se refiere esta declaración no se utiliza ninguna de las sustancias enumeradas en la tabla 1.
I	Dichiarazione di conformitá	Con la presente dichiariamo che nel prodotto a cui si riferisce la presente dichiarazione non sono utilizzate le sostanze elencate nella Tabella 1.
GB	Declaration of conformity	We hereby declare that no substances as listed in Table 1 are used in the product to which this declaration relates.
F	Déclaration de conformité	Nous déclarons par la présente qu'aucune des substances énumérées dans le tableau 1 n'est utilisée dans le produit auquel se rapporte cette déclaration.
TR	Uygunluk Beyanı	Bu beyanın atıfta bulunduğu üründe Tablo 1'de listelenen hiçbir maddenin kullanılmadığını beyan ederiz.
NL	Conformiteit-verklaring	Hierbij verklaren wij dat er geen stoffen zoals genoemd in tabel 1 worden gebruikt in het product waarop deze verklaring betrekking heeft.
RUS	Заявление о соответствии	Настоящим мы заявляем, что в продукте, к которому относится данная декларация, не используются вещества, перечисленные в таблице 1.
P	Declaração de conformidade	Declaramos que o produto a que se refere a presente declaração não contém quaisquer substâncias enumeradas no quadro 1.
PL	Deklaracja zgodności	Niniejszym oświadczamy, że w produkcie, do którego odnosi się niniejsza deklaracja, nie są stosowane żadne substancje wymienione w tabeli 1.
CZ	Prohlášení o shode	Tímto prohlašujeme, že ve výrobku, na který se toto prohlášení vztahuje, nejsou použity žádné látky uvedené v tabulce 1.

Radiometer - Photometer: PCE-UV 40A

We comply with Directive 2011 / 65 / EU and therefore adhere to the limit values for substances 1 ... 6.

In addition, we comply with Directive 2015 / 863 / EU and thus also comply with the updated amendments to Annex II for the limit values of the supplemented plasticiser limit values for substances 7 ... 10.

1. Lead (Pb), 0.1 %
2. Mercury (Hg), 0.1 %
3. Cadmium (Cd), 0.01 %
4. Hexavalent chromium (Cr VI), 0.1 %
5. Polybrominated biphenyls (PBB), 0.1 %
6. Polybrominated diphenyl ethers (PBDE), 0.1 %
7. Bis(2-ethylhexyl)phthalate (DEHP), 0.1 %
8. Benzyl butyl phthalate (BBP), 0.1 %
9. Dibutyl phthalate (DBP), 0.1 %
10. Diisobutyl phthalate (DIBP), 0.1 %

Tab. 1

Meschede, 20.10.2022

PCE Deutschland GmbH
Im Langel 26 | 59872 Meschede | Germany
+49 (0) 2903 976 99 0
info@pce-instruments.com
www.pce-instruments.com

Patrick Philipp (Manager)

FRANÇAIS

PCE INSTRUMENTS CONTACT INFORMATION

Allemagne
PCE Deutschland GmbH
Im Langel 26
D-59872 Meschede
Allemagne
Tél. : +49 (0) 2903 976 99 0
Fax : +49 (0) 2903 976 99 29
info@pce-instruments.com
www.pce-instruments.com/deutsch

Danemark
PCE Instruments Denmark ApS
Birk Centerpark 40
7400 Herning
Danemark
Tél : +45 70 30 53 08

kontakt@pce-instruments.com
www.pce-instruments.com/dansk

Espagne
PCE Ibérica S.L.
Calle Mula, 8
02500 Tobarra (Albacete)
Espagne
Tél. : +34 967 543 548
Fax : +34 967 543 542
info@pce-iberica.es
www.pce-instruments.com/espanol

États-Unis
PCE Americas Inc.
1201 Jupiter Park Drive, Suite 8
Jupiter / Palm Beach
33458 FL
États-Unis
Tél. : +1 (561) 320-9162
Fax : +1 (561) 320-9176
info@pce-americas.com
www.pce-instruments.com/us

France
PCE Instruments France EURL
2, rue Georges Kuhnmunch
67250 Soultz-sous-Forêts
France

Tel. : +33 (0) 972 35 37 17
Fax : +33 (0) 972 35 37 18
info@pce-france.fr
www.pce-instruments.com/french

Italie
PCE Italia s.r.l.
Via Pesciatina 878 / B-Interno 6
55010 Loc. Gragnano
Capannori (Lucca)
Italie
Tel. : +39 0583 975 114
Fax : +39 0583 974 824
info@pce-italia.it
www.pce-instruments.com/italiano

Pays-Bas
PCE Brookhuis B.V.
Twentepoort West 17
7609 RD Almelo
Pays-Bas

Tel. : +31 (0)53 737 01 92

info@pcebenelux.nl
www.pce-instruments.com/dutch

Royaume-Uni
PCE Instruments UK Ltd
Trafford House
Chester Rd, Old Trafford
Manchester M32 0RS
Royaume-Uni
Tel. : +44 (0) 161 464 902 0
Fax : +44 (0) 161 464 902 9
info@pce-instruments.co.uk
www.pce-instruments.com/english

Turquie
PCE Teknik Cihazları Ltd.Şti.
Halkalı Merkez Mah.
Pehlivan Sok. No.6/C
34303 Küçükçekmece - İstanbul
Turquie
Tel. : +90 (0) 212 471 11 47
Fax : +90 (0) 212 705 53 93
info@pce-cihazlari.com.tr
www.pce-instruments.com/turkish

Les modes d'emploi sont disponibles en plusieurs langues (allemand, anglais, espagnol, français, italien, etc.). Vous pouvez les télécharger depuis notre site internet :
www.pce-instruments.com

Les spécifications peuvent être modifiées sans préavis.