Français

Manuel d’utilisation

PCE-CTI 10 | Pince ampèremétrique

Les manuels d’utilisation sont disponibles dans les suivantes langues : anglais, français, italien, espagnol, portugais, hollandais, turque, polonais, russe, chinois.

Vous pouvez les télécharger ici : www.pce-instruments.com.

Dernière modification : 27 mai 2024
v1.0

Sommaire

1 Consignes de sécurité 1

2 Spécifications techniques 2

3 Contenu de livraison 5

4 Description de l'appareil 6

4.1 Description des touches 7
4.2 Description de l'écran 8
4.3 Commutateur rotatif 10

5 Mesure 11

5.1 Mesure de la tension 11
5.2 Mesure à faible impédance 11
5.3 Mesure de la fréquence et du cycle opérationnel 11
5.4 Mesure de la résistance, de la capacitance, test de diodes et test de continuité 12
5.5 Mesure de la température 12
5.6 Mesure du courant 13
5.7 Mesure du courant de démarrage 13
5.8 Mesure du courant avec une pince de courant externe 14
5.9 Convertisseur de fréquence 14
5.10 Figer la valeur de mesure 15
5.11 Valeurs de mesure MAX et MIN 15
5.12 Valeur mesurée en relation 16
5.13 Valeur de crête 16
5.14 Vérification de la tension sans contact (NCV) 16

6 Menu 17

6.1 Enregistrement des données 18
6.2 Établir la langue 21
6.3 Réglages 21
6.4 Date et heure 22
6.5 Mémoire 22
6.6 Informations concernant l'appareil 22
6.7 Restaurer les réglages usine 23

7 Connexion Bluetooth 23

8 Garantie 24

9 Recyclage 24

1 Consignes de sécurité

Veuillez lire ce manuel d'utilisation attentivement et dans son intégralité, avant d'utiliser l'appareil pour la première fois. Cet appareil ne doit être utilisé que par un personnel qualifié. Les dommages causés par le non-respect des mises en garde des instructions d'utilisation seront exclus de toute responsabilité.

- Cet appareil ne doit être utilisé que de la façon décrite dans ce manuel d'utilisation. Dans le cas contraire, des situations dangereuses pourraient se produire.
- N'utilisez cet appareil que si les conditions ambiantes (température, humidité, etc.) respectent les valeurs limites indiquées dans les spécifications. N'exposez pas l'appareil à des températures extrêmes, à une exposition directe au soleil, à une humidité ambiante extrême ou ne le placez pas dans des zones mouillées.
- N'exposez pas l'appareil à des chocs ou à des vibrations fortes.
- Seul le personnel qualifié de PCE Instruments peut ouvrir le boîtier de cet appareil.
- N'utilisez jamais cet appareil avec les mains humides ou mouillées.
- N'effectuez aucune modification technique dans l'appareil.
- Cet appareil ne doit être nettoyé qu'avec un chiffon humide. N'utilisez pas de produits de nettoyage abrasifs ni à base de dissolvants.
- L'appareil ne doit être utilisé qu'avec les accessoires ou les pièces de rechange équivalentes proposés par PCE Instruments.
- Avant chaque utilisation, vérifiez que le boîtier de l'appareil ne présente aucun dommage visible. Si tel était le cas, n'utilisez pas le dispositif.
- N'utilisez pas l'appareil dans des atmosphères explosives.
- La plage de mesure indiquée dans les spécifications ne doit jamais être dépassée.
- Le non-respect des indications de sécurité peut provoquer des lésions à l'utilisateur et des dommages à l'appareil.

Nous n'assumons aucune responsabilité quant aux erreurs d'impression ou de contenu de ce manuel. Vous trouverez nos conditions de garantie dans nos *Conditions générales de vente*.

Pour toute question, veuillez contacter PCE Instruments, dont les coordonnées sont indiquées à la fin de ce manuel.

2 Spécifications techniques

Tension continue		
Plage	**Résolution**	**Précision**
±600,0 mV	0,1 mV	± (0,8% de la valeur + 8 chiffres)
±6,000 V	0,001 V	± (0,5% de la valeur + 5 chiffres)
±60,00 V	0,01 V	± (0,5% de la valeur + 5 chiffres)
± 600,0 V	0,1 V	± (0,8% de la valeur + 5 chiffres)
±1500 V	1 V	± (0,8% de la valeur + 5 chiffres)
Impédance d'entrée : >10 MΩ ; Protection contre surtension : 1500 V DC / 1000 V AC rms		
Tension alternative		
Plage	**Résolution**	**Précision**
0,000 ... 6,000 V	0,001 V	50 ... 60 Hz : ± (1,2% de la valeur + 5 chiffres) 61 ... 1 kHz : ± (2,5% de la valeur + 5 chiffres)
0,00 ... 60,00 V	0,01 V	
0,0 ... 600,0 V	0,1 V	
0 ... 1500 V	1 V	
La précision est applicable entre 10 et 100 % de la plage de mesure respective et d'une onde sinusoïdale. Impédance d'entrée : >9 MΩ ; Protection contre surtension : 1000 V DC/AC RMS La précision de la fonction « PEAK » est de ±10 % de la valeur. Le temps de réponse de la fonction « PEAK » est de 1 ms.		
Tension alternative avec une faible impédance d'entrée (LowZ)		
Plage	**Résolution**	**Précision**
0,000 ... 6,000 V	0,001 V	± (3,0% de la valeur + 40 chiffres)
0,00 ... 60,00 V	0,01 V	
0,0 ... 300,0 V	0,1 V	
Impédance d'entrée : 300 kΩ ; Protection contre surtension : 1000 V DC / V AC RMS La précision est applicable entre 10 et 100 % de la plage de mesure respective et d'une onde sinusoïdale.		
Tensions continue et alternative (50 ... 1 kHz)		
Plage	**Résolution**	**Précision**
0,000 ... 6,000 V	0,001 V	± (2,5% de la valeur + 40 chiffres)
0,00 ... 60,00 V	0,01 V	
0,0 ... 600,0 V	0,1 V	
0 ... 1000 V	1 V	
Impédance d'entrée : 300 kΩ ; Protection contre surtension : 1000 V DC / V AC RMS		
Détecteur de tension sans contact (NCV)		
Plage	100 ... 1000 AC/DC	
Tensions continue et alternative avec une faible impédance d'entrée (LowZ)		
Plage	**Résolution**	**Précision**
0,000 ... 6,000 V	0,001 V	± (3,5% de la valeur + 40 chiffres)
0,00 ... 60,00 V	0,01 V	
0,0 ... 300,0 V	0,1 V	
Impédance d'entrée : 300 kΩ ; Protection contre surtension : 1000 V DC / V AC RMS		

Courant continu		
Plage	**Résolution**	**Précision**
60,00 A	0,01 A	± (3,0% de la valeur + 8 chiffres)
600,0 A	0,1 A	
1000 A	1 A	
Protection contre surtension : 1000 A AC/DC		
Courant alternatif (50 ... 60 Hz)		
Plage	**Résolution**	**Précision**
0,00 ... 60,00 A	0,01 A	± (2,5% de la valeur + 5 chiffres)
0,0 ... 600,0 A	0,1 A	
0 ... 1000 A	1 A	
Protection contre surtension : 1000 A AC/DC La précision est applicable entre 10 et 100 % de la plage de mesure respective et d'une onde sinusoïdale. Le courant de démarrage est donné à titre indicatif.		
Courant alternatif avec pince de courant en option (50 ... 400 Hz)		
Plage	**Résolution**	**Précision**
0,00 ... 30,00 A	0,01 A	± (3,0% de la valeur + 5 chiffres)
0,0 ... 300,0 A	0,1 A	
0 ... 3000 A	1 A	
Protection contre surcharge : 1000 A AC/DC La précision est applicable entre 10 et 100 % de la plage de mesure respective et d'une onde sinusoïdale.		
Résistance et test de continuité		
Plage	**Résolution**	**Précision**
0,0 ... 600,0 Ω	0,1 Ω	± (1,0% de la valeur + 10 chiffres)
0,000 ... 6.000 kΩ	0,001 kΩ	± (0,8% de la valeur + 5 chiffres)
0,00 ... 60,00 kΩ	0,01 kΩ	± (0,8% de la valeur + 5 chiffres)
0,0 ... 600,0 kΩ	0,1 kΩ	± (0,8% de la valeur + 5 chiffres)
0,000 ... 6.000 MΩ	0,001 MΩ	± (0,8% de la valeur + 5 chiffres)
0,00 ... 60,00 MΩ	0,01 MΩ	± (2,5% de la valeur + 10 chiffres)
Signal sonore dans le test de continuité : <50 Ω Protection contre surtension : 1000 A AC/DC		
Mesure de la fréquence		
Plage	**Résolution**	**Précision**
0,00 ... 60,00 Hz	0,01 Hz	± (0,2% de la valeur + 5 chiffres)
0,0 ... 600,0 Hz	0,1 Hz	
0,000 ... 6.000 kHz	0,001 kHz	
0,00 ... 60,00 kHz	0,01 kHz	
0,0 ... 600,0 kHz	0,1 kHz	
0,000 ... 6.000 MHz	0,001 MHz	
Protection contre surtension : 1000 A AC/DC Sensibilité : >2 Vrms avec un cycle opérationnel entre 20 et 80 %, et une fréquence <100 kHz >5 Vrms avec un cycle opérationnel entre 20 et 80 %, et une fréquence >100 kHz		

Cycle opérationnel (Duty cycle)		
Plage	**Résolution**	**Précision**
10,0 ... 90,0 %	0,1 %	± (1,2% de la valeur + 8 chiffres)
Plage de fréquence : 40 ... 10 kHz ; Largeur d'impulsion ±5 V avec une durée entre 100 µs et 100 mS		
Capacité		
Plage	**Résolution**	**Précision**
0,00 ... 60,00 nF	0,01 nF	± (3,0% de la valeur + 20 chiffres)
0,0 ... 600,0 nF	0,1 nF	± (3,0% de la valeur + 8 chiffres)
0,000 ... 6.000 µF	0,001 µF	± (3,0% de la valeur + 8 chiffres)
0,00 ... 60,00 µF	0,01 µF	± (3,0% de la valeur + 8 chiffres)
0,0 ... 600,0 nF	0,1 nF	± (3,0% de la valeur + 8 chiffres)
0 ... 6000 µF	1 µF	± (3,5% de la valeur + 20 chiffres)
0,00 ... 60,00 mF	0,01 mF	Uniquement à titre indicatif
0,0 ... 600,0 mF	0,1 mF	Uniquement à titre indicatif
Température avec thermocouple de type K		
Plage	**Résolution**	**Précision**
-40 … 600 ºC	0,1 ºC	± (1,5% de la valeur + 3 ºC)
600 … 1000 ºC	1 ºC	± (1,5% de la valeur + 3 ºC)
-40 … 600 ºF	0,1 ºF	± (1,5% de la valeur + 5,4 ºF)
600 … 1800 ºF	1 ºF	± (1,5% de la valeur + 5,4 ºF)
245 … 600 K	0,1 K	± (1,5% de la valeur + 3 ºK)
600 … 1273 K	1 K	± (1,5% de la valeur + 3 ºK)
Test de diodes		
Courant de test	<1,5 mA	
Tension maximale	3,3 VDC	

Autres spécifications	
Mémoire	16 groupes, mémoire totale de 100.000 valeurs
Diamètre de la pince horizontale	38 mm
Diamètre de la pince verticale	63 mm
Ouverture de la pince	45 mm
Classe de protection	IP65
Interface	Bluetooth 4.0
Degré de contamination	2
Catégorie	CAT IV 600 V, CAT III 1000 V, CAT II 1500 V
Altitude de travail maximale	2000 m / 6562 pieds
Alimentation	Batterie Li-Ion de 7,4 V / 1200 mAh
Adaptateur secteur	Input 100 ... 240 V AC / 50 ... 60 Hz Output 12 V DC / 2 A
Type de prise pour chargeur	Europe / USA / Angleterre / Chine
Indication de l'état de la batterie	Oui
Arrêt automatique	OFF / 15 min / 30 min / 60 min
Écran	TFT de 2,36"
Rafraîchissement de l'écran	3 Hz
Conditions de référence	18 ... 28 °C / < 80 % H.r. sans condensation
Conditions opérationnelles	5 ... 40 °C / < 80 % H.r. sans condensation
Conditions de stockage	-20 ... 60 °C / < 80 % H.r. sans condensation
Dimensions	275 x 100 x 45 mm
Poids	481 g

3 Contenu de livraison

1 x Pince ampèremétrique PCE-CTI 10
1 x Thermocouple de type K avec adaptateur
1 x Jeu de câbles de test
1 x Batterie
1 x Adaptateur secteur
1 x Mallette de transport
1 x Manuel d'utilisation

4 Description de l’appareil

No.	Description
1	Pince de courant
2	Lampe
3	Indicateur NCV. S’allume dès qu’une tension est détectée
4	Touche pour ouvrir la pince
5	Écran
6	Touche MODE / VFD
7	Touche RANGE
8	Touche INRUSH / Menu
9	Touche HOLD / REL
10	Touche pour activer la lampe
11	Commutateur rotatif
12	Prise pour câble de test (-)
13	Prise pour câble de test (+)
14	Verrouillage du cache du compartiment de la batterie
15	Cache du compartiment de la batterie

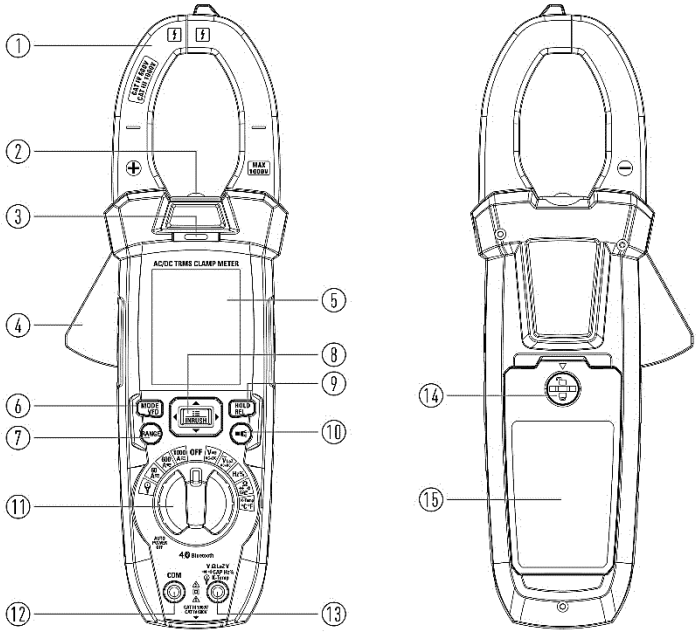

4.1 Description des touches

La pince ampèremétrique possède 9 touches dont la fonction change selon la position du commutateur rotatif.

4.1.1 Touches réelles

Touche	Description
HOLD / REL	• Fige la valeur sur l'écran pour sauvegarder plus tard la valeur de mesure. • Définit la valeur mesurée en relation
MODE / VFD	• Alterne entre les différentes fonctions
RANGE	• Commutation manuelle de la plage de mesure
	• Allume et éteint la lampe
INRUSH / Menu	• Commence la mesure du courant de démarrage • Ouvre le menu

4.1.2 Touches virtuelles

Les touches virtuelles s'affichent sur l'écran. Elles s'activent au moyen des touches de flèche réelles. Les touches virtuelles changent de fonction selon le réglage.

4.2 Description de l’écran

Nº	Description
1	Indication de l’état de la batterie
2	Valeur de mesure
3	Sélection de la plage de mesure : automatique ou manuelle
4	Graphique à barres par rapport à la plage de mesure définie
5	Touches virtuelles
6	Heure
7	Unité de mesure

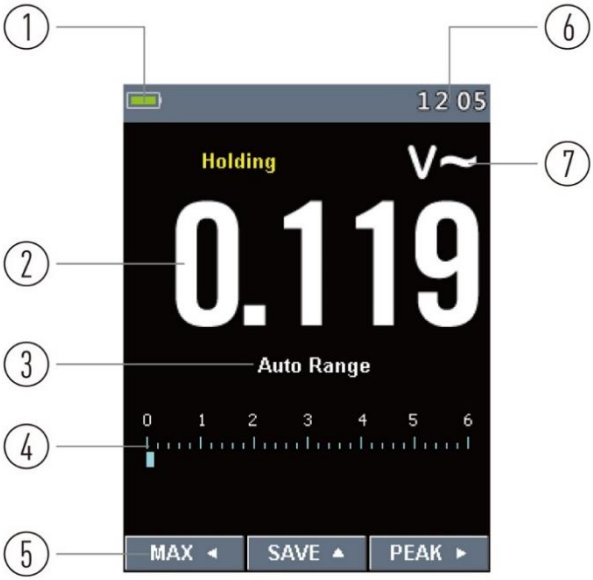

4.2.1 Symboles

Symbole	Fonction	Symbole	Fonction
	Tension supérieure à 30 V AC ou DC		Tension ou courant alternatif
	Mise en garde		Tension ou courant continu
	Mesure avec la pince de courant		Tension ou courant alternatif avec composante de tension ou de courant continu
	Mesure au moyen de la pince ampèremétrique existante		Test de continuité
	Valeur de mesure en relation		Test de diodes
VFD	Fonction : Mesure dans un convertisseur de fréquence	Ω	Symbole d'ohms (résistance)
	Fonction : Mesure du courant de démarrage	Loz	Mesure à faible impédance
	Durée du flanc élevé		

4.3 Commutateur rotatif

Pour mettre l'appareil en route, sélectionnez la fonction souhaitée avec le commutateur rotatif. L'appareil s'allumera immédiatement. Pour éteindre l'appareil, mettez le commutateur rotatif sur la position « OFF ».

Fonction	Description
V⎓≂ AC+DC	Mesure de la tension continue et / ou alternative
V~ LoZ	Mesure de la tension continue et / ou alternative à faible résistance d'entrée
Hz%	Mesure de la fréquence et du cycle opérationnel
Ω ⊣ •))) CAP	Mesure de la résistance, test de diodes, mesure de la continuité, mesure de la capacitance
K-Temp °C°F	Mesure de la température
60A	Mesure du courant AC ou DC jusqu'à 60 A
600A	Mesure du courant AC ou DC jusqu'à 600 A
1000A	Mesure du courant AC ou DC jusqu'à 1000 A
Ã	Mesure du courant AC avec pince de courant externe jusqu'à 3000 A

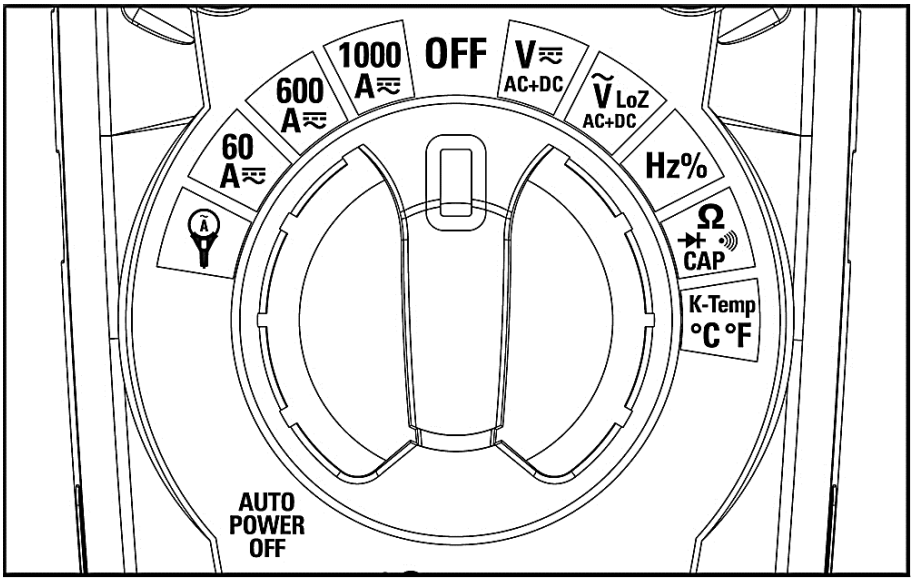

5 Mesure

Pour effectuer une mesure, et avant de connecter les câbles de test, réglez l'appareil correctement pour la tâche de mesure. Le crêtes de tension et de courant peuvent endommager l'appareil. Pour chaque mesure, assurez-vous d'avoir effectué une connexion correcte. Dans le cas contraire, vous pourriez obtenir des valeurs erronées.

5.1 Mesure de la tension

Pour effectuer une mesure de tension, mettez le commutateur rotatif sur la position :

V≂AC+DC.

Ensuite, connectez les câbles de test à l'appareil. Utilisez la touche « MODE VFD » pour alterner entre les fonctions de mesure de la tension continue, de la tension alternative, des tensions continue et alternative, et de la fréquence.

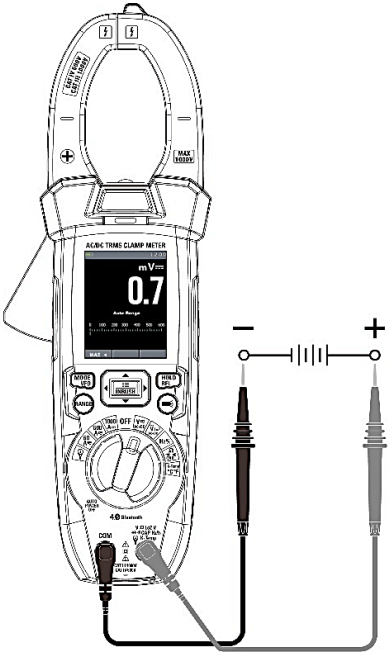

5.2 Mesure à faible impédance

Pour effectuer une mesure de la tension à faible impédance, mettez le commutateur rotatif sur la position :

V∼LoZ.

La touche « MODE VFD » permet de choisir entre les fonctions de tension continue, tension alternative, et tensions continue et alternative.

5.3 Mesure de la fréquence et du cycle opérationnel

Pour mesurer la fréquence, mettez le commutateur rotatif sur la position :

Hz%.

La touche « MODE VFD » permet de choisir entre la mesure de la fréquence et le cycle opérationnel (Duty cycle).

5.4 Mesure de la résistance, de la capacitance, test de diodes et test de continuité

Pour effectuer une mesure de la résistance, de la capacitance, test de diodes et test de continuité, mettez le commutateur rotatif sur la position :

Ω ⊣⊢ •))) CAP .

La touche « MODE VFD » permet de choisir entre les différentes fonctions.

Remarque Avant d'effectuer une mesure, veillez à ce que les condensateurs soient déchargés car ils pourraient être complètement chargés après une mesure. Il faut donc les décharger après une mesure, à cause du risque de décharge électrique.

5.5 Mesure de la température

Pour effectuer une mesure de la température, mettez le commutateur rotatif sur la position :

K-Temp °C°F .

Connectez l'adaptateur de température pour thermocouples à l'appareil de mesure. Ensuite, connectez un thermocouple adapté à l'adaptateur. La mesure est immédiatement faite. Utilisez la touche « MODE VFD » pour changer d'unité : °C ou °F.

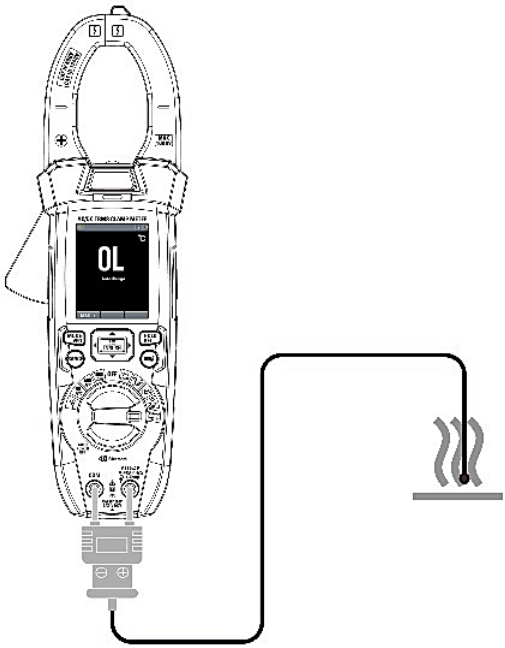

5.6 Mesure du courant

Pour effectuer une mesure du courant avec la pince ampèremétrique, mettez le commutateur rotatif sur l'une des plages que vous souhaitez régler. Vous pouvez choisir une plage maximale de 60, 600 ou 1000 A. La touche « MODE » vous permet de sélectionner courant continu ou alternatif. Avec la touche « REL », vous voyez le courant par rapport à un autre courant. Ensuite, placez la pince ampèremétrique autour du câble à mesurer. Veillez à ce qu'elle n'entoure qu'un câble.

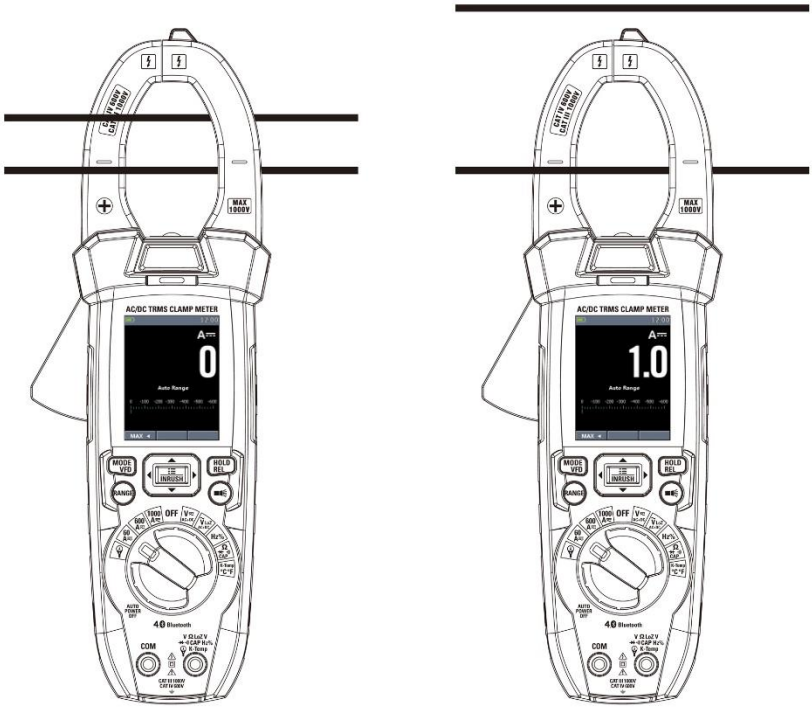

5.7 Mesure du courant de démarrage

La mesure du courant de démarrage n'est possible que lorsque vous mesurez du courant avec la pince de courant de l'appareil et avec du courant alternatif. Pour effectuer cette mesure, maintenez la touche « INRUSH/Menu » enfoncée pendant au moins deux secondes. Ensuite, vous pouvez allumer l'appareil à vérifier. La mesure commence immédiatement et le courant de démarrage apparaît sur l'écran.

5.8 Mesure du courant avec une pince de courant externe

Pour effectuer une mesure, mettez le commutateur rotatif sur la position :

Ensuite, connectez la pince de courant externe à l'appareil de mesure et comparez la plage de mesure réglée avec le réglage de la pince ampèremétrique. Pour régler la plage de mesure, appuyez plusieurs fois sur la touche « Range ».

5.9 Convertisseur de fréquence

Pour effectuer des mesures dans un convertisseur de fréquence, il faut d'abord activer la fonction en maintenant la touche « VFD » enfoncée. Ensuite, vous pouvez effectuer des mesures dans un convertisseur de fréquence. Cette fonction est disponible pour le courant alternatif et pour la tension.

Pour sortir du mode, maintenez à nouveau la touche enfoncée.

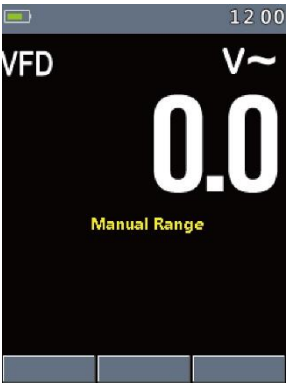

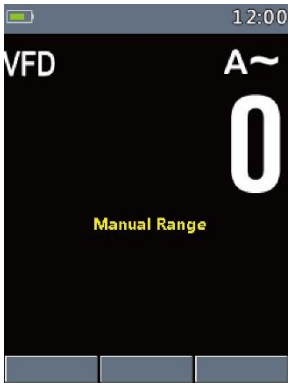

5.10 Figer la valeur de mesure

Pour figer la valeur de mesure, appuyez brièvement sur la touche « HOLD/REL ». Appuyez à nouveau sur la touche pour afficher la valeur en temps réel. Lorsqu'une valeur est figée sur l'écran, vous pouvez sauvegarder l'image affichée en appuyant sur la touche virtuelle « SAVE ». Vous pourrez récupérer ou effacer les captures d'écran en entrant dans le menu et en

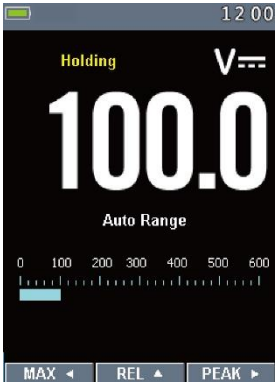

sélectionnant l'option « Memory ».

5.11 Valeurs de mesure MAX et MIN

Pour visualiser les valeurs de mesure maximale et minimale, appuyez sur la touche virtuelle « MAX ». Les valeurs MAX et MIN sont indiquées en bas de l'écran. Pour revenir à l'affichage normal, appuyez à nouveau sur la touche.

5.12 Valeur mesurée en relation

Pour visualiser la valeur de mesure en relation, maintenez la touche « HOLD/REL » enfoncée. La valeur de mesure actuelle, la valeur de mesure mise en relation et la valeur de mesure de base sont indiquées en bas de l'écran. Pour revenir à l'affichage normal, appuyez à nouveau sur la touche.

5.13 Valeur de crête

Pour visualiser la valeur de crête, appuyez sur la touche virtuelle « PEAK ». Les valeurs de crête maximale et minimale sont indiquées en bas de l'écran. Pour revenir à l'affichage normal, appuyez à nouveau sur la touche.

5.14 Vérification de la tension sans contact (NCV)

Pour effectuer une vérification de tension sans contact, allumez simplement l'appareil. Cette fonction est toujours active. Tenez la pointe de la pince ampèremétrique contre le câble, le fusible, la prise de courant, etc. La LED de contrôle signale alors la présence d'une tension entre 100 et 1000 V.

Remarque L'isolation, le blindage et les distances influencent la vérification. Nous recommandons de vérifier cette fonction avant, en mettant la pointe de la pince dans une tension connue comme, par exemple, dans une prise. L'appareil intègre un système de capteurs sensible. Une tension externe peut allumer la LED de contrôle.

6 Menu

Pour ouvrir le menu afin d'effectuer des réglages, appuyez sur le bouton de menu. Les boutons de flèche vous permettent de choisir parmi les différentes fonctions et de modifier les paramètres. Appuyez sur le bouton de menu et le bouton de flèche droite pour ouvrir le niveau et appliquer les réglages. Utilisez la touche de flèche gauche pour remonter d'un niveau.

Menu	Fonction
Recording	Enregistrement des données
Language	Établissement de la langue
Setup	Autres réglages
Time/Date	Date et heure
Memory	Récupération et effacement des captures d'écran de la fonction « Hold »
Information	Informations concernant l'appareil
Factory Set	Rétablissement des réglages usine

6.1 Enregistrement des données

Pour démarrer l'enregistreur de données, allez dans le menu « Recording ».

Menu	Fonction
Start Recording	Début d'un enregistrement des données
Recall	Récupération des valeurs de mesure sauvegardées
Sample Interval	Réglage de la part d'enregistrement
Duration	Durée de l'enregistrement
Memory	Affichage de l'espace mémoire
Delete all Recordings	Effacement de toutes les données sauvegardées

6.1.1 Démarrer l'enregistrement de données

Pour commencer un enregistrement des données, sélectionnez « Start Recording ». L'enregistrement commence immédiatement. Il est important de faire les réglages correspondants au préalable.

6.1.2 Récupérer les données enregistrées

Pour récupérer les données sauvegardées, sélectionnez « Recall ». Vous verrez la dernière valeur. Appuyez sur « CLOSE » pour retourner dans le menu. Si vous appuyez sur « TREND », vous pourrez voir un historique sous forme de graphique des derniers enregistrements. Utilisez les touches de flèche pour vous déplacer sur chaque point individuel. Vous pouvez utiliser la touche « ZOOM » pour agrandir le graphique. Si vous appuyez à nouveau sur la touche « ZOOM », le graphique revient à sa taille d'origine.

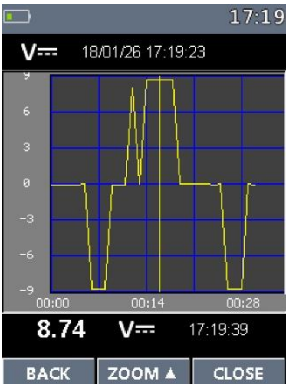

6.1.3 Fréquence d'enregistrement

Pour régler la fréquence d'enregistrement, sélectionnez « Sample Interval ». Vous pouvez régler ici la fréquence d'enregistrement en minutes et en secondes.

6.1.4 Durée de l’enregistrement des données

Pour régler la durée de l’enregistrement, sélectionnez « Duration ». Vous pouvez régler ici la durée de l’enregistrement en heures, en minutes et en secondes.

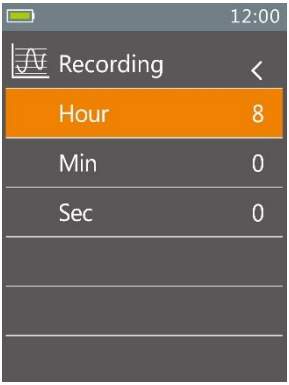

6.1.5 Espace mémoire disponible

Pour connaître l’espace mémoire disponible, allez dans « Memory ». Vous pourrez voir le nombre d’enregistrements ainsi que l’espace mémoire libre.

6.1.6 Effacer la mémoire

Pour effacer toute la mémoire, sélectionnez « Delete all Recordings ». Il vous sera demandé si vous souhaitez réellement effacer la mémoire. Confirmez-le en sélectionnant « Yes ».

6.2 Établir la langue

Pour régler la langue, allez dans le menu « Language ». Vous pourrez y sélectionner la langue souhaitée.

6.3 Réglages

Pour effectuer plusieurs réglages, allez dans le menu « Setup ».

Menu	Fonction
Key Sound	Activer et désactiver le son du clavier
Bluetooth	Activer et désactiver le Bluetooth
Brightness	Régler la luminosité de l'écran
Auto Power Off	Sélectionner OFF / 15 min / 30 min / 60 min

6.4 Date et heure

L'heure du système peut se régler dans l'option de menu « Heure/Date ».

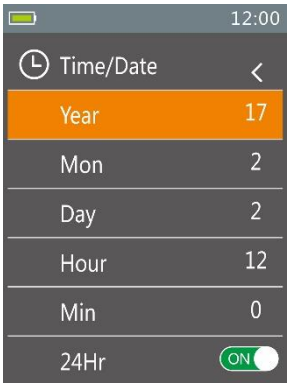

6.5 Mémoire

Pour visualiser ou effacer les images sauvegardées, sélectionnez « Memory ». Ici, vous pouvez choisir si vous souhaitez voir ou effacer les images.

Remarque Vous pouvez sauvegarder jusqu'à 16 captures d'écran.

6.6 Informations concernant l'appareil

Pour voir la version actuelle du Hardware et du Firmware de l'appareil, sélectionnez « Information ».

6.7 Restaurer les réglages usine

Pour réinitialiser l'appareil, sélectionnez « Factory Set ». Il vous sera demandé si vous souhaitez réellement réinitialiser l'appareil. Confirmez-le en sélectionnant « Yes ».

7 Connexion Bluetooth

Pour établir une connexion Bluetooth, téléchargez d'abord l'application gratuite « MeterBox Pro » d'App Store ou Play Store. Ensuite, activez la connexion Bluetooth de l'appareil et de votre appareil portable. Ouvrez l'application et établissez une connexion.

Remarque La connexion ne doit pas être établie via la configuration Bluetooth de l'appareil portable.

Android

iOS

8 Garantie

Vous trouverez nos conditions de garantie dans nos *Conditions générales de Vente* sur le lien suivant : https://www.pce-instruments.com/french/terms.

9 Recyclage

Du fait de leurs contenus toxiques, les piles ne doivent pas être jetées dans les ordures ménagères. Elles doivent être amenées à des lieux aptes pour leur recyclage.

Pour pouvoir respecter l'ADEME (retour et élimination des résidus d'appareils électriques et électroniques) nous retirons tous nos appareils. Ils seront recyclés par nous-même ou seront éliminés selon la loi par une société de recyclage.

Vous pouvez l'envoyer à
PCE Instruments France EURL
23, rue de Strasbourg
67250 Soultz-sous-Forêts
France

RII AEE – Nº 001932
Numéro REI-RPA : 855 – RD. 106/2008

Tous les produits de marque PCE sont certifiés CE et RoH.

Coordonnées de PCE Instruments

Allemagne
PCE Deutschland GmbH
Im Langel 26
59872 Meschede
Deutschland
Tel.: +49 (0) 2903 976 99 0
Fax: +49 (0) 2903 976 99 29
info@pce-instruments.com
www.pce-instruments.com/deutsch

France
PCE Instruments France EURL
23, rue de Strasbourg
67250 Soultz-Sous-Forêts
France
Tel. +33 (0) 972 35 37 17
Fax: +33 (0) 972 35 37 18
info@pce-france.fr
www.pce-instruments.com/french

Espagne
PCE Ibérica S.L.
Calle Mula, 8
02500 Tobarra (Albacete)
España
Tel.: +34 967 543 548
info@pce-iberica.es
www.pce-instruments.com/espanol

États Unis
PCE Americas Inc.
711 Commerce Way suite 8
Jupiter / Palm Beach
33458 FL
USA
Tel.: +1 (561) 320-9162
Fax: +1 (561) 320-9176
info@pce-americas.com
www.pce-instruments.com/us

Royaume Uni
PCE Instruments UK Ltd
Unit 11 Southpoint Business Park
Ensign Way, Southampton
Hampshire
United Kingdom, SO31 4RF
Tel.: +44 (0) 2380 98703 0
Fax: +44 (0) 2380 98703 9
info@pce-instruments.co.uk
www.pce-instruments.com/english

Italie
PCE Italia s.r.l.
Via Pesciatina 878 / B-Interno 6
55010 Loc. Gragnano
Capannori (Lucca)
Italia
Tel.: +39 0583 975 114
Fax: +39 0583 974 824
info@pce-italia.it
www.pce-instruments.com/italiano

Pays Bas
PCE Brookhuis B.V.
Institutenweg 15
7521 PH Enschede
Nederland
Tel.: +31 (0)53 737 01 92
info@pcebenelux.nl
www.pce-instruments.com/dutch

Turquie
PCE Teknik Cihazları Ltd.Şti.
Halkalı Merkez Mah.
Pehlivan Sok. No.6/C
34303 Küçükçekmece - İstanbul
Türkiye
Tel: 0212 471 11 47
Faks: 0212 705 53 93
info@pce-cihazlari.com.tr
www.pce-instruments.com/turkish

Danemark
PCE Instruments Denmark ApS
Brik Centerpark 40
7400 Herning
Denmark
Tlf.: +45 70 30 53 08
kontakt@pce-instruments.com
https://www.pce-instruments.com/dansk