www.warensortiment.de

PCE Deutschland GmbH
Im Langel 4
Deutschland
D-59872 Meschede
Tel: 029 03 976 99-0
Fax: 029 03 976 99-29
info@warensortiment.de
www.warensortiment.de

Bedienungsanleitung
SK Kranwaagen

Sicherheit

Bitte lesen Sie vor Inbetriebnahme des Gerätes die Bedienungsanleitung sorgsam durch. Schäden, die durch Nichtbeachtung der Hinweise in der Bedienungsanleitung entstehen, entbehren jeder Haftung.

Warnhinweise

- Laufen Sie niemals unter der hängenden Last her
- Beachten Sie immer die nationalen Gesetze und Sicherheitsbestimmungen
- Das Öffnen des Gerätegehäuses darf nur von Fachpersonal der PCE Deutschland GmbH vorgenommen werden
- Hängen Sie niemals mehr Gewicht an die Waage als die maximale Kapazität
- Die Waage ist dafür geeignet permanent am Kranhaken zu hängen
- Die Waage sollte nur mit einem feuchten Tuch gereinigt werden. Keine Scheuermittel oder lösemittelhaltige Reinigungsmittel verwenden
- Die Waage darf nur mit dem von PCE Deutschland angebotenen Zubehör oder gleichwertigem Ersatz verwendet werden.
- Vor jedem Einsatz dieser Waage, bitte die Waage auf sichtbare Beschädigungen überprüfen. Sollte eine sichtbare Beschädigung auftreten, darf die Waage nicht eingesetzt werden.
- Weiterhin darf diese Waage nicht eingesetzt werden wenn die Umgebungsbedingungen nicht innerhalb der in der Spezifikation angegebenen Grenzwerten sind.
- Die Waagen sind dafür geeignet normale Kran Bewegungen auszuhalten, solange die Last nicht größer als das angegebene Maximum ist
- Benutzen Sie nur Haltebügel, die einer gleichwertigen oder größeren Belastung standhalten
- Hängen Sie die Waage immer zentriert auf um die Last gleichmäßig zu verteilen
- Vermeiden, Sie eine sich drehende Last.
- Die Waage darf nicht in einer explosionsfähigen Atmosphäre eingesetzt werden.
- Die in den Spezifikationen angegebenen Grenzwerte für die Messgrößen dürfen unter keinen Umständen überschritten werden.
- Wenn die Sicherheitshinweise nicht beachtet werden, kann es zur Beschädigung des Gerätes und zur Verletzungen des Bedieners kommen

Bei Fragen kontaktieren Sie bitte die PCE Deutschland GmbH.

1. Funktionsweise

Kran Waagen benutzen ein hydrostatisches Prinzip um das Gewicht eines Objektes zu bestimmen. Ein Kolben wird in einen mit Öl gefüllten Zylinder gedrückt. Dies erzeugt einen Druck, der von einem Manometer bestimmt wird. Das Gewicht wird in Kg (optional lbs) auf dem Display angezeigt. Für eine Remote Messung, wird ein Öl Schlauch mit dem Manometer verbunden.

2. Nutzungshinweise

Vermeiden Sie Gewichte, die die maximale Kapazität überschreiten. Die Waage muss mit Haken oder Bügeln montiert worden und muss frei von Hindernissen hängen. Für Waagen mit Remote Messung: Wenn sie den Öl Schlauch entfernen müssen, entfernen Sie ihn an der Waage, nicht am Anzeigegerät. So vermeiden Sie einen Ölverlust, falls die Waage belastet wird.

3. Nullstellung

Hängen Sie die Waage an Ihren Bestimmungsort. Tippen Sie vorsichtig mit dem Finger auf das Glas. Nutzen Sie die beiden Knöpfe (s. Bild) um das Glas zu drehen bis der Zeiger auf der 0 steht.

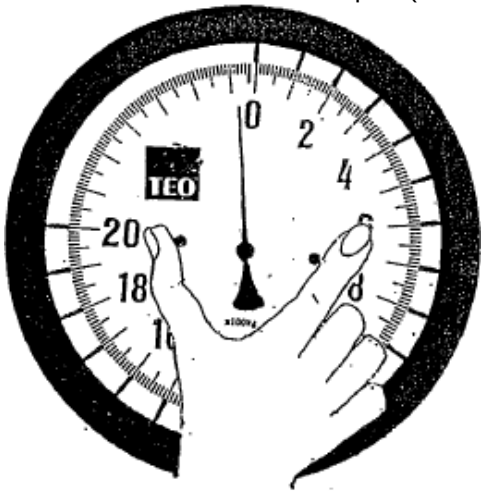

Bei neuen Waagen kann dieser Mechanismus noch ein wenig schwergängig sein. Durch ein Anheben des Gummi Rings, der das Glas an seinem Platz hält, wird die Arbeit vereinfachen. Die Waage ist nun einsatzbereit.

4. Tarieren der Waage

Hängen Sie das Gewicht, dass Sie als Tara Gewicht benutzen möchten an die Waage. Setzen Sie den Zeiger auf 0 indem, Sie die zwei Knöpfe drücken und das Glas auf 0 drehen. Nun ist Ihr Tara Wert eingestellt und die Waage bereit zum Einsatz. Vergessen Sie nicht, dass Sie den Tara Wert neu einstellen müssen, wenn Sie ein anderes Gewicht an die Waage hängen.

5. Abmessungen

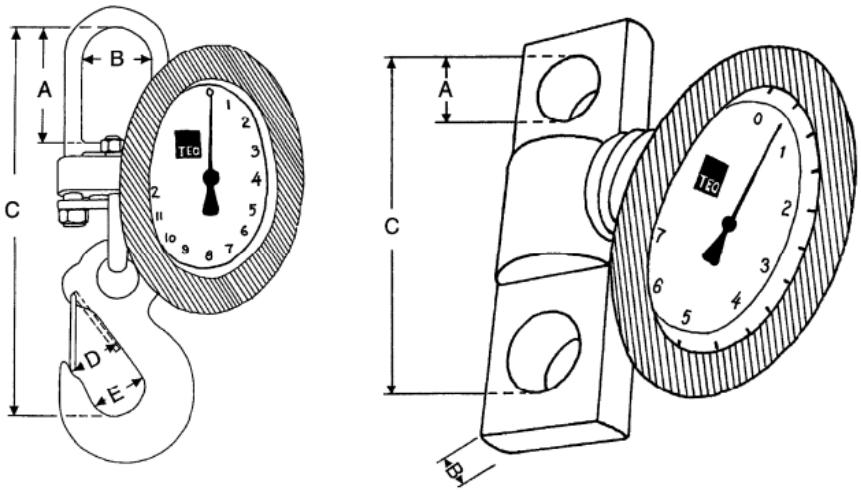

Type	A mm	B mm	C mm	D mm	E mm	SWL	Capacity kg	Division kg	Weight kg
200-SK 1	68	54	254	27	35	5:1	200	1	5
320-SK 2	68	54	254	27	35	5:1	320	2	5
500-SK 2	68	54	254	27	35	5:1	500	2	5
750-SK 5	68	54	254	27	35	5:1	750	5	5
1250-SK 5	68	54	254	27	35	5:1	1250	5	5
2000-SK 10	68	54	254	27	35	5:1	2000	10	5
3200-SK 20	93	54	304	34	46	5:1	3200	20	5,5
5000-SK 20	93	54	328	42	56	5:1	5000	20	6,5
7500-SK 50	40	41	213			4:1	7500	50	8,1
12500-SK 50	40	41	213			4:1	12500	50	8,1
25000-SK 100	55	42	267			4:1	25000	100	12,9
32000-SK 200	75	56	329			4:1	32000	200	30
50000-SK 200	75	56	329			4:1	50000	200	30
85000-SK 500	85	60	390			4:1	85000	500	60

6. Probleme und ihre Lösungen

Die Kran Waagen sind robust und widerstandsfähig. Prinzipiell sind diese Waagen wartungsfrei, sollten Sie dennoch einmal eine Reparatur benötigen, müssen diese zum Hersteller oder zur PCE Deutschland GmbH zurückgeschickt werden. Jeder eigene Eingriff führt zum Erlöschen der Garantie. Bei Waagen mit einer Remote Funktion ist es möglich das Öl versehentlich zu verlieren. Die Waagen können nachgefüllt werden, indem Sie eine hydraulische Hand Pumpe benutzen. Öl Typ: Statoil Hydraulik Öl 131, Vorgehen:

1. Entfernen Sie den Öl Schlauch an beiden Enden
2. Verbinden Sie ein Ende mit der Handy Pumpe
3. Pumpen Sie solange bis Öl ohne jegliche Luftblasen oder Lufteinschlüsse aus dem anderen Ende kommt
4. Verbinden Sie dieses Ende mit der Waage bis Sie einen Widerstand fühlen
5. Entfernen Sie das Kabel von der Hand Pumpe und ziehen Sie das Kabel 0,5 …1 mm von der Pumpe ab, sodass sich Öl thermisch bedingt noch ausdehnen kann.
6. Verbinden Sie das Kabel mit dem Indikator. Die Waage ist nun einsatzbereit.

Ersatzteile

Folgende Teile sind als Ersatzteile erhältlich und können von Ihnen mit Original Zubehör selber ausgetauscht werden:

10-005 – Schutzglas
10-006 – Schützender Gummi Ring
10-032 – Sicherheitsverschluss für Haken bis zur 2000-SK 10
10-033 – Sicherheitsverschluss für Haken bis zur 3200-SK 20
10-034 – Sicherheitsverschluss für Haken bis zur 5000-SK 20

7. Zertifikat

Die Genauigkeit der Waage wird vorab in der Fabrik überprüft. Jegliche Abweichung in jedem Messbereich sollte nicht 1% der maximalen Kapazität der Waage überschreiten. Die Überlastkapazität der Waage ist das 1,6 fache ihrer maximalen Kapazität ohne dabei die Genauigkeit des Gerätes zu beschädigen. Die Genauigkeit wird bei +20 °c Umgebungstemperatur gemessen. Der Sicherheitsfaktor beträgt 4:1.

8. Garantie

Bei den hydraulischen Waagen stehen alle durch Produktionsmängel hervorgerufene Fehler 12 Monate ab Kauf unter Garantie. Teile werden kostenlos ausgetauscht, falls Sie von unserer Service Abteilung als nicht selbst verschuldete Defekte eingestuft werden. Jegliche Versandkosten müssen vom Käufer getragen werden. Diese Garantie schließt ausdrücklich jegliche Schäden aus, die durch nicht sachgerechte Benutzung der Waagen entstanden sind.

9. Entsorgung

Batterien dürfen aufgrund der enthaltenen Schadstoffe nicht in den Hausmüll entsorgt werden. Sie müssen an dafür eingerichtete Rücknahmestellen zu Entsorgung weitergegeben werden.

Zur Umsetzung der ElektroG (Rücknahme und Entsorgung von Elektro- und Elektronikaltgeräten) nehmen wir unsere Geräte zurück. Sie werden entweder bei uns wiederverwertet oder über ein Recyclingunternehmen nach gesetzlicher Vorgabe entsorgt.

Bei Fragen kontaktieren Sie bitte die PCE Deutschland GmbH.

Eine Übersicht unserer Messtechnik finden Sie hier: http://www.warensortiment.de/messtechnik.htm
Eine Übersicht unserer Messgeräte finden Sie hier: http://www.warensortiment.de/messtechnik/messgeraete.htm
Eine Übersicht unserer Waagen finden Sie hier: http://www.warensortiment.de/messtechnik/messgeraete/waagen.htm

WEEE-Reg.-Nr.DE69278128

Alle PCE-Produkte sind CE und RoHs zugelasen.